Einflügeliges Fenster

Single-vent window

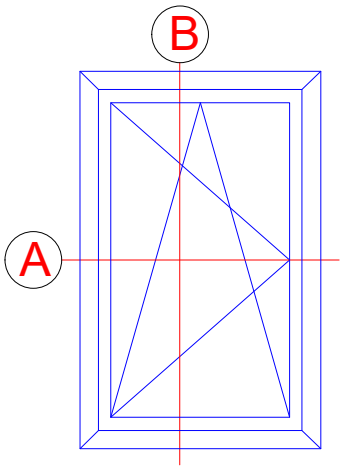

Stulpfenster

Double-vent window

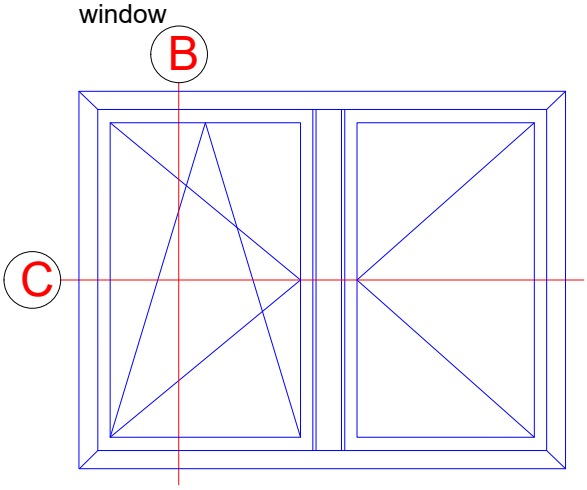

Zweiflügeliges Fenster

Vent + vent

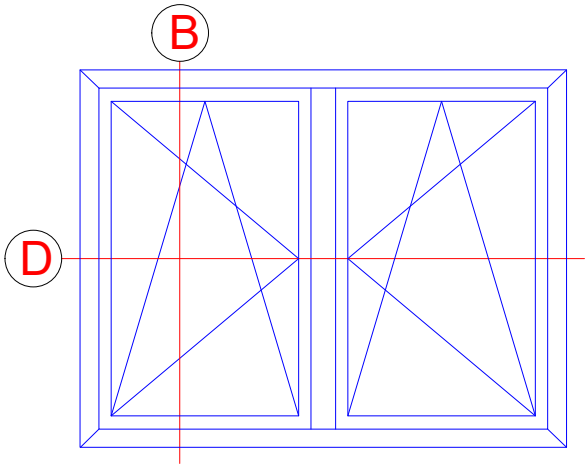

Einflügliges Fenster mit Festfeld

Single-vent window with fixed light

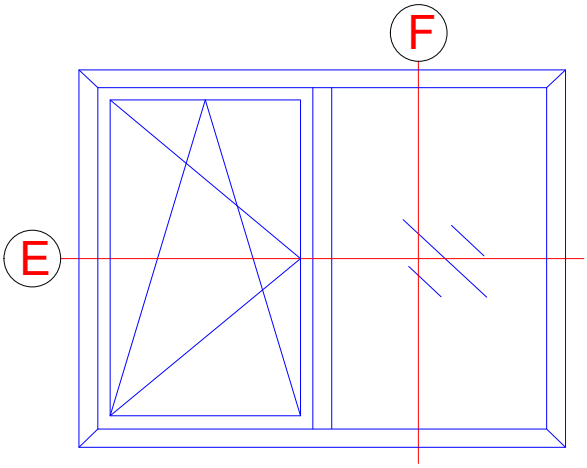

-	-	-	-	-
INDEX INDEX	DATUM DATE	ÄNDERUNG CHANGE	GEZEICHNET DESIGNED BY	GEPRÜFT CHECKED BY

PLANINHALT PLAN CONTENT Riva Elementbeispiele Riva Unit examples	DATUM DATE
PROJEKT PROJECT Fenster RIVA AWS 50 Innen öffnend, flächenbündig Window RIVA AWS 50 inward opening, flush fitted	PROJEKT NR. PROJECT NR.
BAUHERR CLIENT -	
PLANVERFASSER PLANNER BENEDICT + RIVA BENEDICT + RIVA GmbH Rödelstrasse 13 04229 Leipzig, Germany	
ANSPRECHPARTNER CONTACT PERSON	Matthias Anderle

PLANART PLANNING TYPE	STATUS STATUS	PLANFORMAT FORMAT	MAßSTAB SCALE	GEZEICHNET DESIGNED BY	GEPRÜFT CHECKED BY
-	-	DIN A4	-	B.J.Ni	M.A.

PLANNUMMER
DOCUMENT NUMBER

-

Stulpfenster mit Oberlicht

Double-vent window with toplight

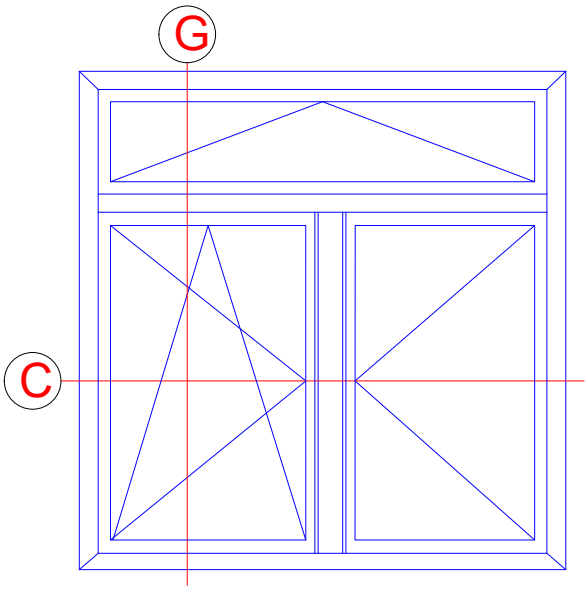

Zweiflügeliges Fenster mit Oberlicht

Vent + vent with toplight

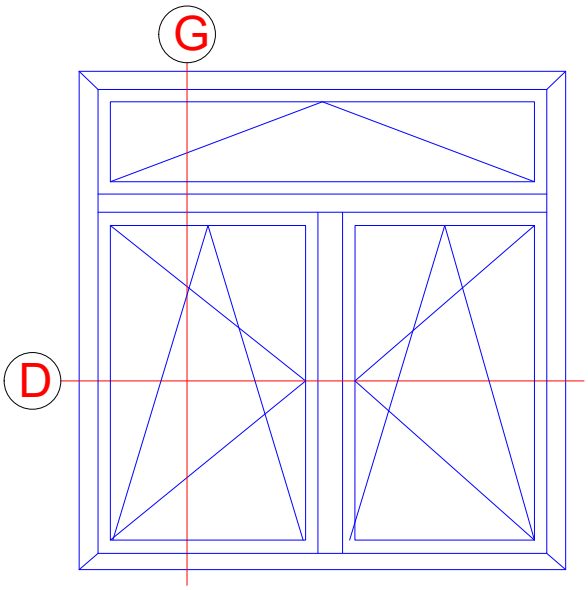

Einsatzelemente sind in Fassadensysteme zu finden

Insert units can be found in façade systems

-	-	-	-	-
INDEX INDEX	DATUM DATE	ÄNDERUNG CHANGE	GEZEICHNET DESIGNED BY	GEPRÜFT CHECKED BY

PLANINHALT / PLAN CONTENT: Riva Elementbeispiele / Riva Unit examples

DATUM / DATE

PROJEKT / PROJECT: Fenster RIVA AWS 50 Innen öffnend, flächenbündig / Window RIVA AWS 50 inward opening, flush fitted

PROJEKT NR. / PROJECT NR.

BAUHERR / CLIENT: -

PLANVERFASSER / PLANNER

BENEDICT + RIVA

BENEDICT + RIVA GmbH
Rödelstrasse 13
04229 Leipzig, Germany

ANSPRECHPARTNER / CONTACT PERSON: Matthias Anderle

PLANART PLANNING TYPE	STATUS STATUS	PLANFORMAT FORMAT	MAßSTAB SCALE	GEZEICHNET DESIGNED BY	GEPRÜFT CHECKED BY
-	-	DIN A4	-	B.J.Ni	M.A.

PLANNUMMER / DOCUMENT NUMBER: -

Technische Informationen

Technical information

Prüfungen und Normen Tests and standards	
Einbruchhemmung nach DIN V ENV 1627 Burglar resistance in accordance with DIN V ENV 1627	Klasse RC 1 N Class RC 1 N
Luftdurchlässigkeit nach DIN EN 12207 Air permeability in accordance with DIN EN 12207	Klasse 4 Class 4
Schlagregendichtheit nach DIN EN 12208 Watertightness in accordance with DIN EN 12208	bis Klasse 9A Up to class 9A
Windlastwiderstand nach DIN EN 12210 * Wind load resistance in accordance with DIN EN 12210 *	Klasse C5/B5 Class C5 / B5

* Durchbiegungsverhalten profilabhängig
The amount of deflection will depend on the profile

-	-	-	-	-
INDEX INDEX	DATUM DATE	ÄNDERUNG CHANGE	GEZEICHNET DESIGNED BY	GEPRÜFT CHECKED BY

PLANINHALT
PLAN CONTENT
Riva Technische Informationen
Riva Technical information

DATUM
DATE

PROJEKT
PROJECT
Fenster RIVA AWS 50 Innen öffnend, flächenbündig
Window RIVA AWS 50 inward opening, flush fitted

PROJEKT NR.
PROJECT NR.

BAUHERR
CLIENT
-

PLANVERFASSER
PLANNER
BENEDICT + RIVA

BENEDICT + RIVA GmbH
Rödelstrasse 13
04229 Leipzig, Germany

ANSPRECHPARTNER
CONTACT PERSON
Matthias Anderle

PLANART PLANNING TYPE	STATUS STATUS	PLANFORMAT FORMAT	MAßSTAB SCALE	GEZEICHNET DESIGNED BY	GEPRÜFT CHECKED BY
-	-	DIN A4	-	B.J.Ni	M.A.

PLANNUMMER
DOCUMENT NUMBER
-

Einflügeliges Fenster
Single-vent window

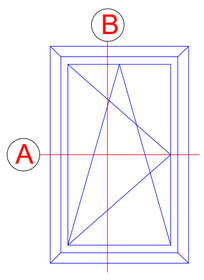

A

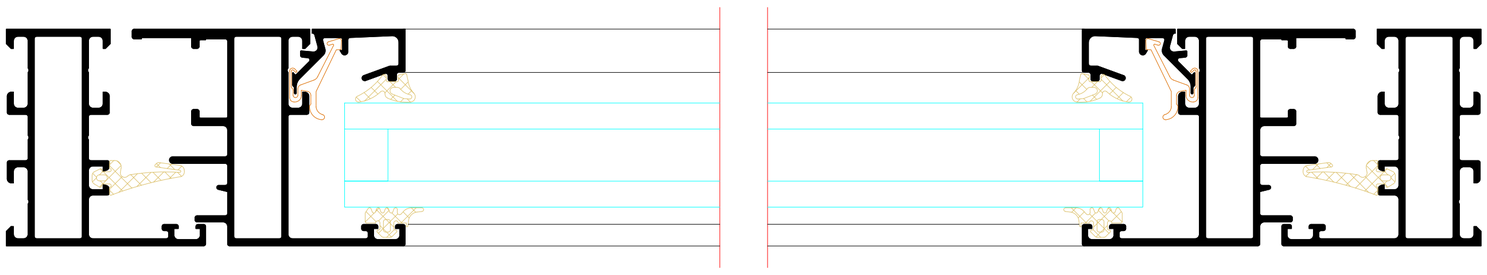

B

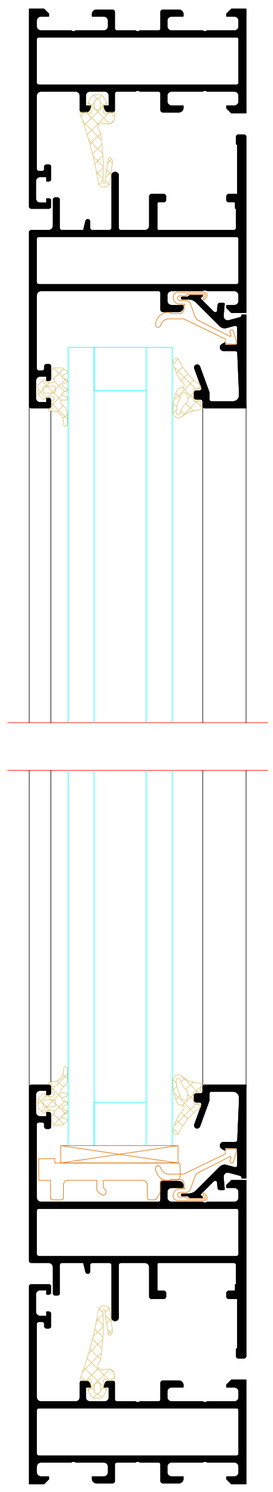

BENEDICT + RIVA

-	-	-	-	-
INDEX INDEX	DATUM DATE	ÄNDERUNG CHANGE	GEZEICHNET DESIGNED BY	GEPRÜFT CHECKED BY

PLANINHALT
PLAN CONTENT
Riva Elementschnitte
Riva Unit section details

DATUM
DATE

PROJEKT
PROJECT
Fenster RIVA AWS 50 Innen öffnend, flächenbündig
Window RIVA AWS 50 inward opening, flush fitted

PROJEKT NR.
PROJECT NR.

BAUHERR
CLIENT
-

PLANVERFASSER
PLANNER
BENEDICT + RIVA
BENEDICT + RIVA GmbH
Rödelstrasse 13
04229 Leipzig, Germany

ANSPRECHPARTNER
CONTACT PERSON
Matthias Anderle

PLANART PLANNING TYPE	STATUS STATUS	PLANFORMAT FORMAT	MAASTAB SCALE	GEZEICHNET DESIGNED BY	GEPRÜFT CHECKED BY
-	-	DIN A1	-	B.J.Ni	M.A.

PLANNUMMER
DOCUMENT NUMBER
-

Stulpfenster

Double-vent window

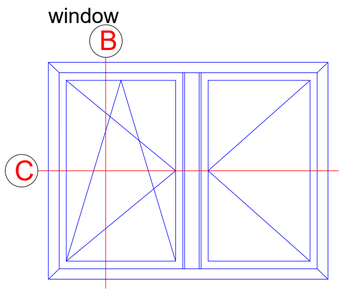

C

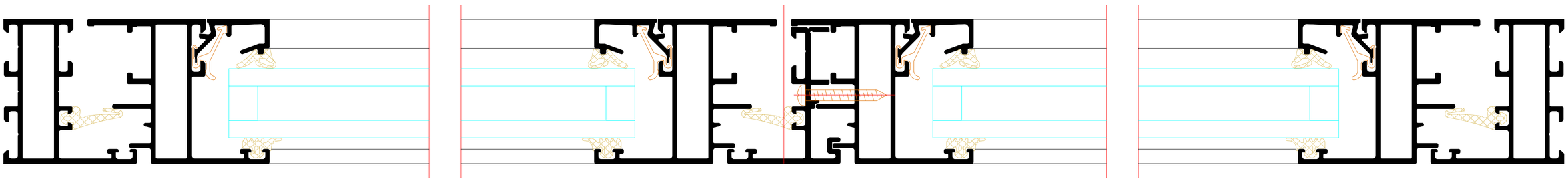

B

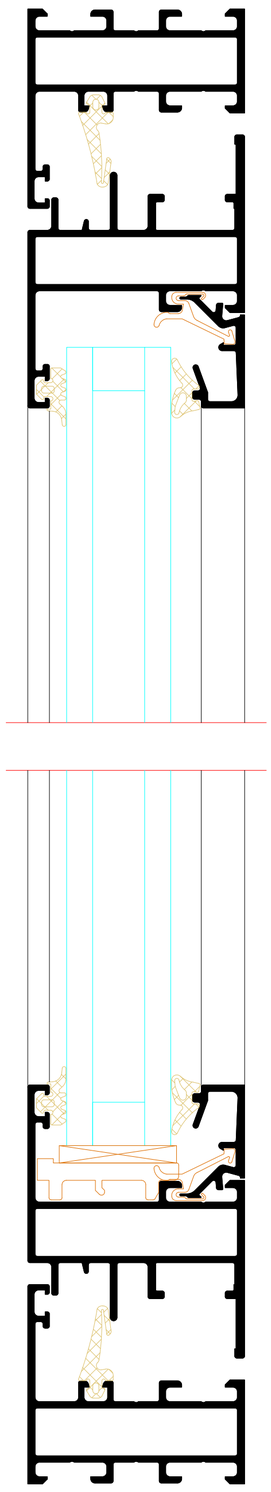

BENEDICT + RIVA

-	-	-	-	-
INDEX INDEX	DATUM DATE	ÄNDERUNG CHANGE	GEZEICHNET DESIGNED BY	GEPRÜFT CHECKED BY

PLANINHALT
PLAN CONTENT

Riva Elementschnitte
Riva Unit section details

DATUM
DATE

PROJEKT
PROJECT

Fenster RIVA AWS 50 Innen öffnend, flächenbündig
Window RIVA AWS 50 inward opening, flush fitted

PROJEKT NR.
PROJECT NR.

BAUHERR
CLIENT

-

PLANVERFASSER
PLANNER

BENEDICT + RIVA

BENEDICT + RIVA GmbH
Rödelstrasse 13
04229 Leipzig, Germany

ANSPRECHPARTNER
CONTACT PERSON: Matthias Anderle

PLANART PLANNING TYPE	STATUS STATUS	PLANFORMAT FORMAT	MAßSTAB SCALE	GEZEICHNET DESIGNED BY	GEPRÜFT CHECKED BY
-	-	DIN A1	-	B.J.Ni	M.A.

PLANNUMMER
DOCUMENT NUMBER

-

Zweiflügeliges Fenster
Double-vent window

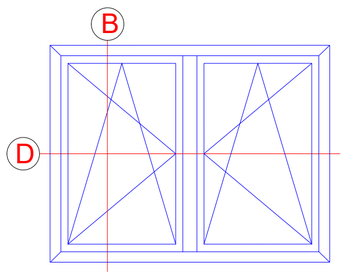

D

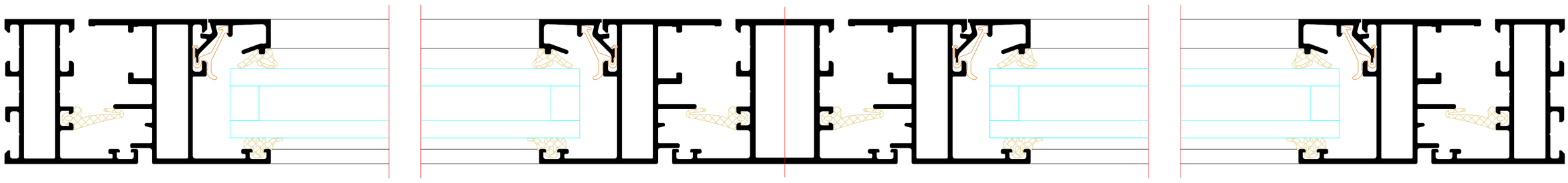

B

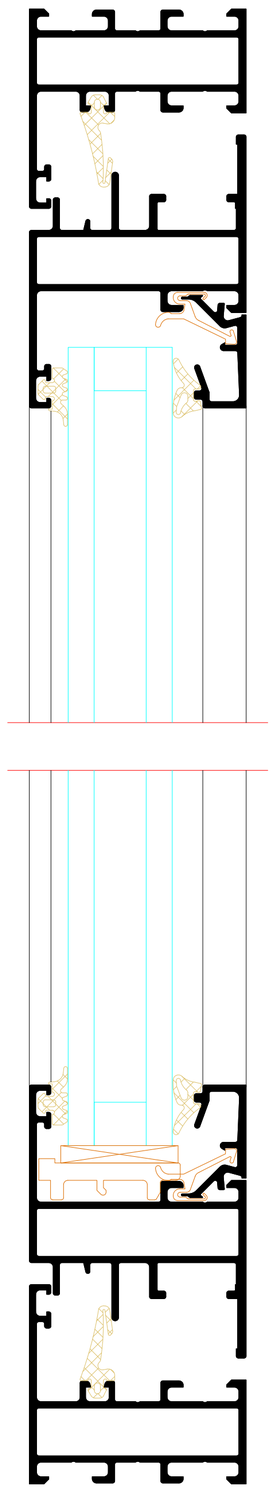

BENEDICT + RIVA

-	-	-	-	-
INDEX INDEX	DATUM DATE	ÄNDERUNG CHANGE	GEZEICHNET DESIGNED BY	GEPRÜFT CHECKED BY

PLANINHALT
PLAN CONTENT
Riva Elementschnitte
Riva Unit section details

DATUM
DATE

PROJEKT
PROJECT
Fenster RIVA AWS 50 Innen öffnend, flächenbündig
Window RIVA AWS 50 inward opening, flush fitted

PROJEKT NR.
PROJECT NR.

BAUHERR
CLIENT
-

PLANVERFASSER
PLANNER
BENEDICT + RIVA
BENEDICT + RIVA GmbH
Rödelstrasse 13
04229 Leipzig, Germany

ANSPRECHPARTNER
CONTACT PERSON
Matthias Anderle

PLANART PLANNING TYPE	STATUS STATUS	PLANFORMAT FORMAT	MASSTAB SCALE	GEZEICHNET DESIGNED BY	GEPRÜFT CHECKED BY
-	-	DIN A1	-	B.J.Ni	M.A.

PLANNUMMER
DOCUMENT NUMBER
-

Festfeld mit Fenster
Fixed light with window

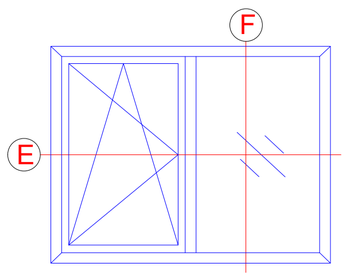

E

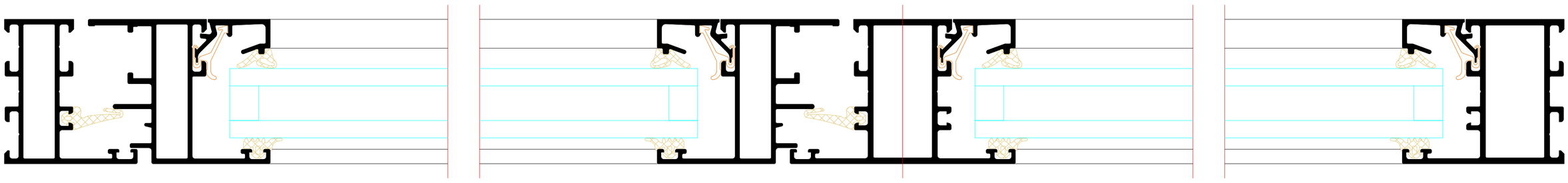

F

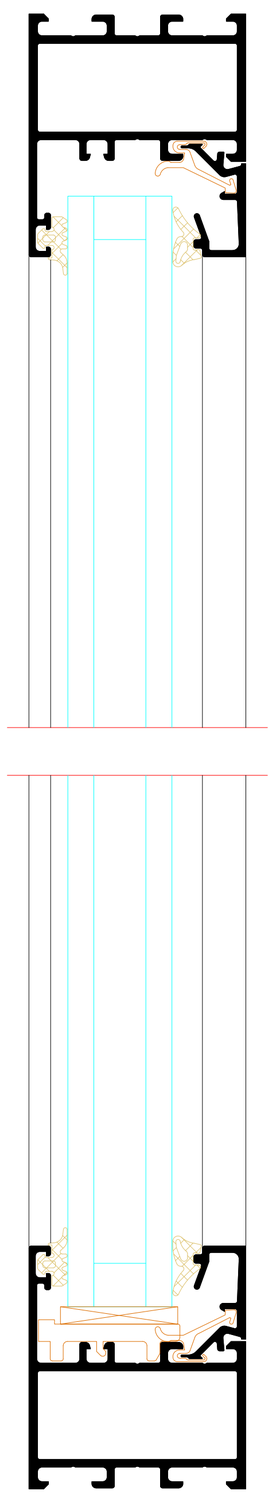

BENEDICT + RIVA

-	-	-	-	-
INDEX INDEX	DATUM DATE	ÄNDERUNG CHANGE	GEZEICHNET DESIGNED BY	GEPRÜFT CHECKED BY

PLANINHALT
PLAN CONTENT
Riva Elementschnitte
Riva Unit section details

DATUM
DATE

PROJEKT
PROJECT
Fenster RIVA AWS 50 Innen öffnend, flächenbündig
Window RIVA AWS 50 inward opening, flush fitted

PROJEKT NR.
PROJECT NR.

BAUHERR
CLIENT
-

PLANVERFASSER
PLANNER
BENEDICT + RIVA
BENEDICT + RIVA GmbH
Rödelstrasse 13
04229 Leipzig, Germany

ANSPRECHPARTNER
CONTACT PERSON
Matthias Anderle

PLANART PLANNING TYPE	STATUS STATUS	PLANFORMAT FORMAT	MAßSTAB SCALE	GEZEICHNET DESIGNED BY	GEPRÜFT CHECKED BY
-	-	DIN A1	-	B.J.N.	M.A.

PLANNUMMER
DOCUMENT NUMBER
-

Stulpfenster mit Oberlicht
Double-vent window with toplight

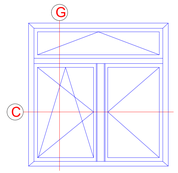

C

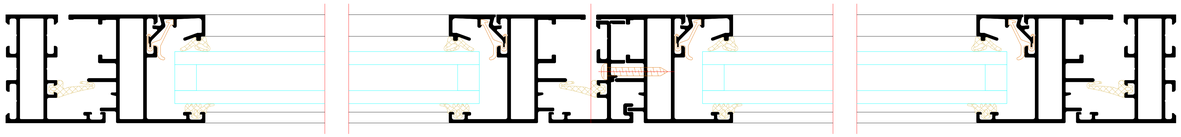

G

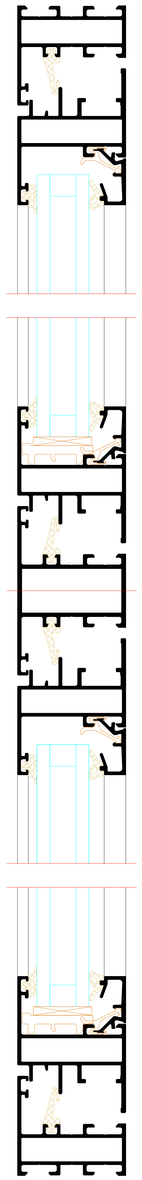

BENEDICT
+ RIVA

INDEX INDEX	DATUM DATE	ÄNDERUNG CHANGE	GEZEICHNET DESIGNED BY	GEPRÜFT CHECKED BY

PLANINHALT
PLAN CONTENT
Riva Elementschnitte
Riva Unit section details

DATUM
DATE

PROJEKT
PROJECT
Fenster RIVA AWS 50 Innen öffnend, flächenbündig
Window RIVA AWS 50 inward opening, flush fitted

PROJEKT-NR.
PROJECT NR.

BAUHERR
CLIENT
-

PLANERNEHMER
PLANER

BENEDICT + RIVA

BENEDICT + RIVA GmbH
Rötelstraße 15
04229 Leipzig, Germany

ANSPRECHPARTNER CONTACT PERSON		Matthias Anderle			
PLANART PLANNING TYPE	STATUS STATUS	PLANFORMAT FORMAT DIN A3	MASSTAB SCALE -	GEZEICHNET DESIGNED BY S.LIN	GEPRÜFT CHECKED BY M.A.

PLANNUMMER
DOCUMENT NUMBER
-

Zweiflügeliges Fenster mit Oberlicht
Vent + vent with toplight

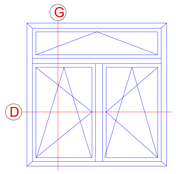

D

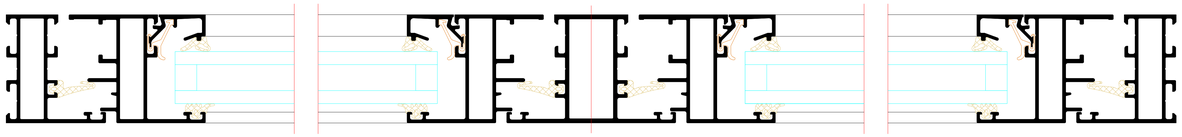

G

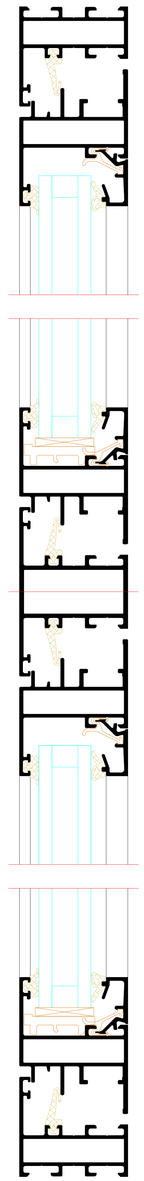

INDEX INDEX	DATUM DATE	ÄNDERUNG CHANGE	GEZEICHNET DESIGNED BY	GEPRÜFT CHECKED BY

PLANBEZEICHNUNG
PLAN DESCRIPTION
Riva Elementschnitte
Riva Unit section details

DATUM
DATE

PROJEKT
PROJECT
Fenster RIVA AWS 50 Innen öffnend, flächenbündig
Window RIVA AWS 50 inward opening, flush fitted

PROJEKT-NR.
PROJECT-NR.

BAUHERR
CLIENT
-

PLANERNAMER
PLANER

BENEDICT + RIVA

BENEDICT + RIVA GmbH
Rötelstraße 15
04229 Leipzig, Germany

ANSPRECHPARTNER
CONTACT PERSON
Stephan Anderle

PLANART PLANNING TYPE	STATUS STATUS	PLANFORMAT FORMAT	MASSSTAB SCALE	GEZEICHNET DESIGNED BY	GEPRÜFT CHECKED BY
		DIN A3		D.LIN	M.A.

PLANNUMMER
DOCUMENT NUMBER
-

BENEDICT
+ RIVA

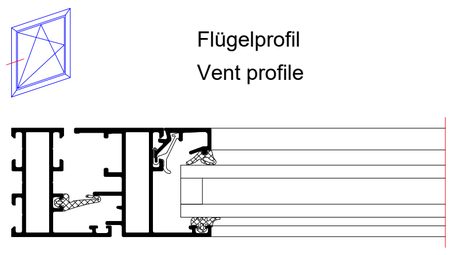

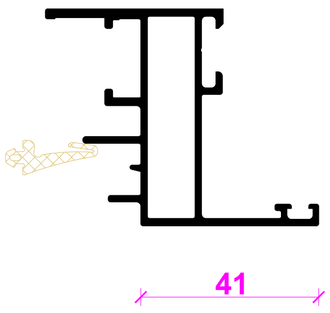

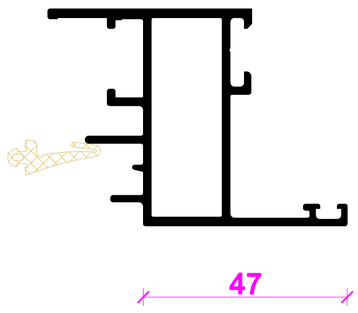

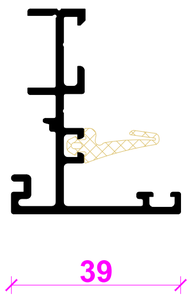

BENEDICT + RIVA

-	-	-	-	-
INDEX INDEX	DATUM DATE	ÄNDERUNG CHANGE	GEZEICHNET DESIGNED BY	GEPRÜFT CHECKED BY

PLANINHALT
PLAN CONTENT

Riva Profilsysteme
Riva Profile systems

DATUM
DATE

PROJEKT
PROJECT

Fenster RIVA AWS 50 Innen öffnend, flächenbündig
Window RIVA AWS 50 inward opening, flush fitted

PROJEKT NR.
PROJECT NR.

BAUHERR
CLIENT

-

PLANVERFASSER
PLANNER

BENEDICT + RIVA

BENEDICT + RIVA GmbH
Rödelstrasse 13
04229 Leipzig, Germany

ANSPRECHPARTNER
CONTACT PERSON

Matthias Anderle

PLANART PLANNING TYPE	STATUS STATUS	PLANFORMAT FORMAT	MAßSTAB SCALE	GEZEICHNET DESIGNED BY	GEPRÜFT CHECKED BY
-	-	DIN A1	-	B.JN	M.A.

PLANNUMMER
DOCUMENT NUMBER

-