Einflügeliges Fenster

Single-vent window

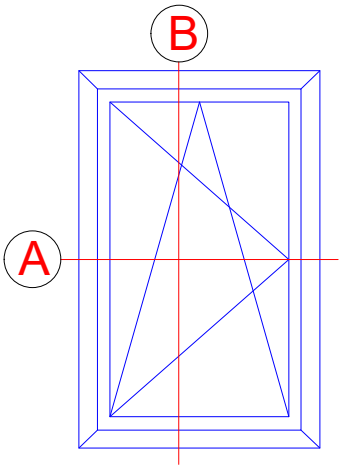

Stulpfenster

Double-vent window

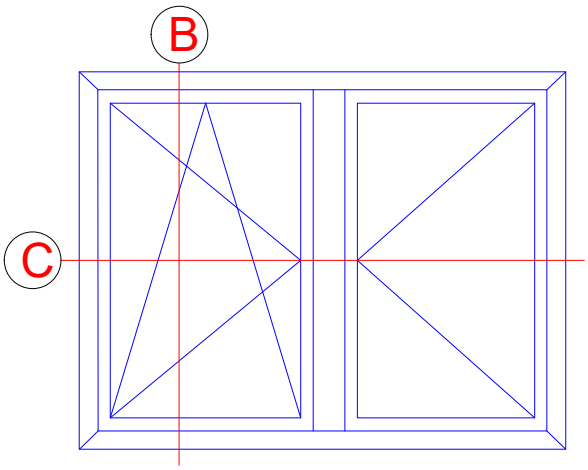

Zweiflügeliges Fenster

Vent + vent

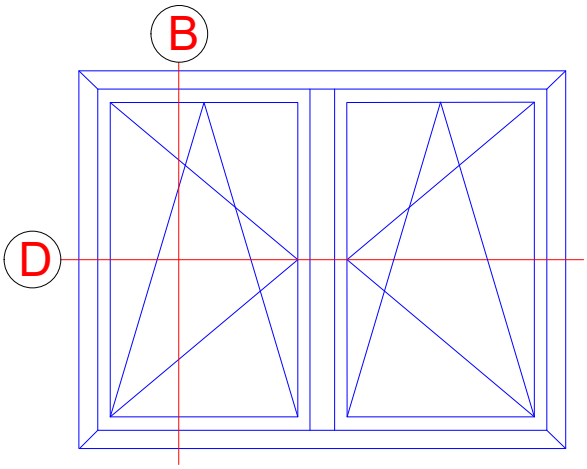

Einflügliges Fenster mit Festfeld

Single-vent window with fixed light

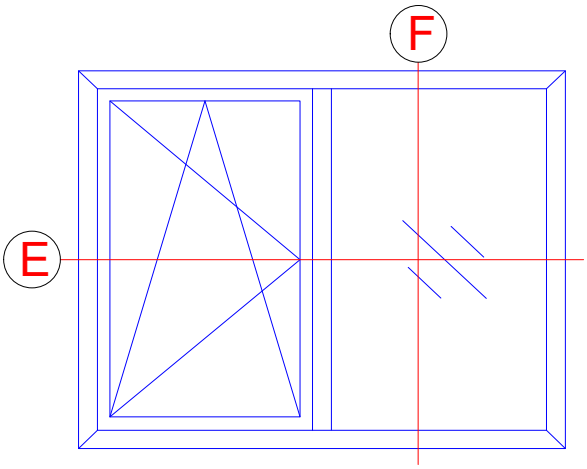

-	-	-	-	-
INDEX INDEX	DATUM DATE	ÄNDERUNG CHANGE	GEZEICHNET DESIGNED BY	GEPRÜFT CHECKED BY

PLANINHALT
PLAN CONTENT

Riva Elementbeispiele
Riva Unit examples

DATUM
DATE

PROJEKT
PROJECT

Fenster RIVA AWS 75 BS.SI+ Innen öffnend
Window RIVA AWS 75 BS.SI+ inward opening

PROJEKT NR.
PROJECT NR.

BAUHERR
CLIENT

-

PLANVERFASSER
PLANNER

BENEDICT + RIVA

BENEDICT + RIVA GmbH
Rödelstrasse 13
04229 Leipzig, Germany

ANSPRECHPARTNER
CONTACT PERSON

Matthias Anderle

PLANART PLANNING TYPE	STATUS STATUS	PLANFORMAT FORMAT	MAßSTAB SCALE	GEZEICHNET DESIGNED BY	GEPRÜFT CHECKED BY
-	-	DIN A4	-	B.J.Ni	M.A.

PLANNUMMER
DOCUMENT NUMBER

-

Zweiflügeliges Fenster mit Oberlicht

Vent + vent with toplight

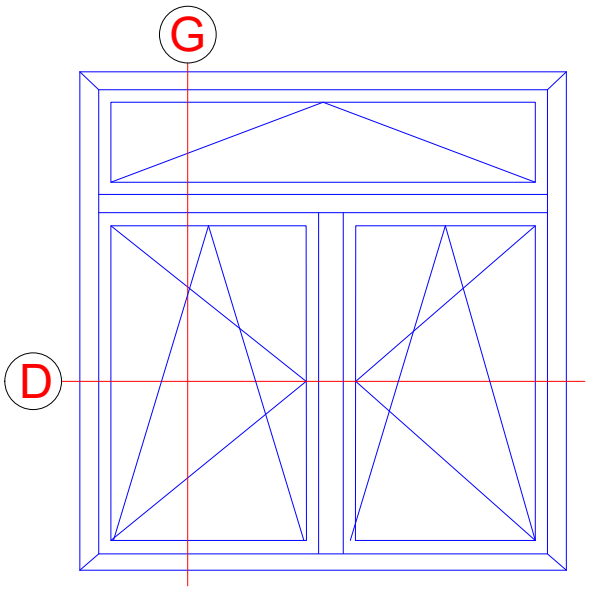

Stulpfenster mit Oberlicht

Double-vent window with toplight

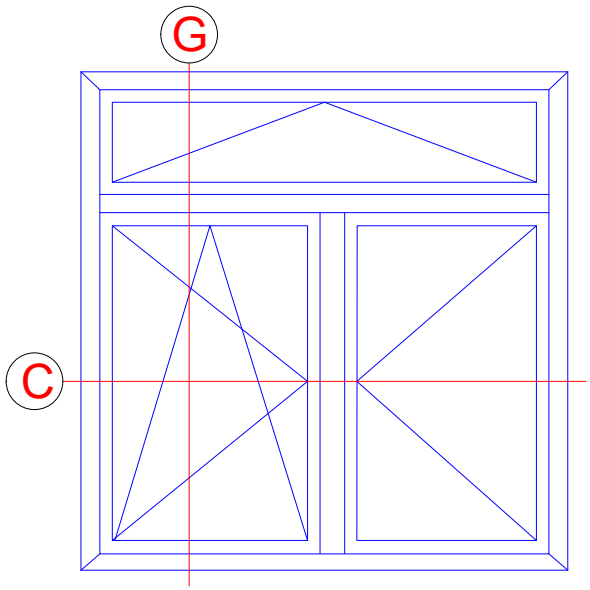

Zweiflügeliges Fenster mit Unterlicht

Vent + vent with bottom light

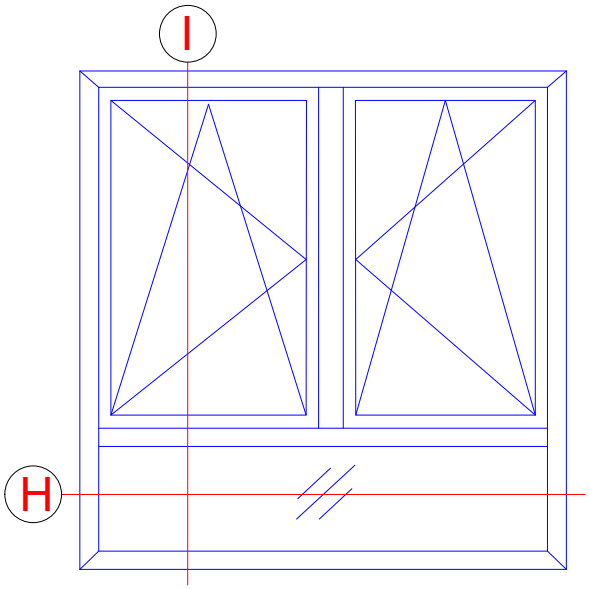

-	-	-	-	-
INDEX INDEX	DATUM DATE	ÄNDERUNG CHANGE	GEZEICHNET DESIGNED BY	GEPRÜFT CHECKED BY

PLANINHALT
PLAN CONTENT

Riva Elementbeispiele
Riva Unit examples

DATUM
DATE

PROJEKT
PROJECT

Fenster RIVA AWS 75 BS.SI+ Innen öffnend
Window RIVA AWS 75 BS.SI+ inward opening

PROJEKT NR.
PROJECT NR.

BAUHERR
CLIENT

-

PLANVERFASSER
PLANNER

BENEDICT + RIVA

BENEDICT + RIVA GmbH
Rödelstrasse 13
04229 Leipzig, Germany

ANSPRECHPARTNER
CONTACT PERSON

Matthias Anderle

PLANART PLANNING TYPE	STATUS STATUS	PLANFORMAT FORMAT	MAßSTAB SCALE	GEZEICHNET DESIGNED BY	GEPRÜFT CHECKED BY
-	-	DIN A4	-	B.J.Ni	M.A.

PLANNUMMER
DOCUMENT NUMBER

-

Fenstertür

Window door

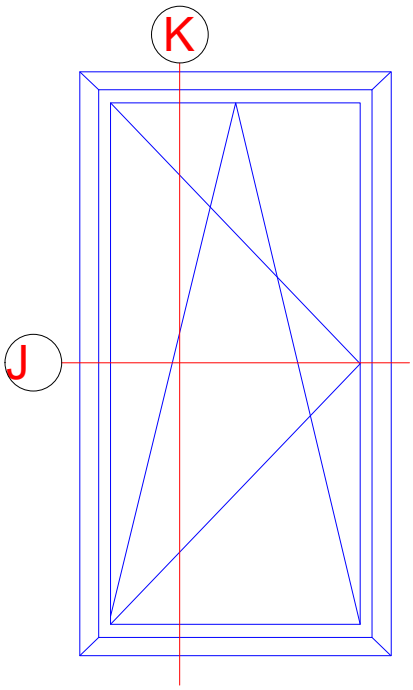

Einsatzelemente sind in Fassadensysteme zu finden

Insert units can be found in façade systems

-	-	-	-	-
INDEX INDEX	DATUM DATE	ÄNDERUNG CHANGE	GEZEICHNET DESIGNED BY	GEPRÜFT CHECKED BY

PLANINHALT
PLAN CONTENT

Riva Elementbeispiele
Riva Unit examples

DATUM
DATE

PROJEKT
PROJECT

Fenster RIVA AWS 75 BS.SI+ Innen öffnend
Window RIVA AWS 75 BS.SI+ inward opening

PROJEKT NR.
PROJECT NR.

BAUHERR
CLIENT

-

PLANVERFASSER
PLANNER

BENEDICT + RIVA

BENEDICT + RIVA GmbH
Rödelstrasse 13
04229 Leipzig, Germany

ANSPRECHPARTNER
CONTACT PERSON

Matthias Anderle

PLANART PLANNING TYPE	STATUS STATUS	PLANFORMAT FORMAT	MAßSTAB SCALE	GEZEICHNET DESIGNED BY	GEPRÜFT CHECKED BY
-	-	DIN A4	-	B.J.Ni	M.A.

PLANNUMMER
DOCUMENT NUMBER

-

Technische Informationen

Technical information

Prüfungen und Normen ** Tests and standards	
Wärmedämmung nach DIN EN ISO 1077-2 Thermal insulation in accordance with DIN EN ISO 1077-2	Uf = 1,3 - 1,6 W/(m²K)
Schalldämmung nach DIN EN ISO 140-3 Sound reduction in accordance with DIN EN ISO 140-3	bis Rw 45 dB Up to Rw 45 dB
Einbruchhemmung nach DIN V ENV 1627 Burglar resistance in accordance with DIN V ENV 1627	Klasse WK2 (RC 2) Class WK2 (RC 2)
Luftdurchlässigkeit nach DIN EN 12207 Air permeability in accordance with DIN EN 12207	Klasse 4 Class 4
Schlagregendichtheit nach DIN EN 12208 Watertightness in accordance with DIN EN 12208	Klasse 9a Class 9a
Windlastwiderstand nach DIN EN 12210 * Wind load resistance in accordance with DIN EN 12210	Klasse C5/B5 Class C5 / B5
Mechanische Beanspruchung nach DIN EN 13115 Mechanical loading in accordance with DIN EN 13115	Klasse 4 Class 4
Dauerfunktion nach DIN EN 12400 Durability in accordance with DIN EN 12400	Klasse 3 Class 3

* Durchbiegungsverhalten profilabhängig
The amount of deflection will depend on the profile

** Die Angaben beschreiben die Bestwerte des Gesamtsystems.
Die Eigenschaften einer jeweils gewählten Ausführungsvariante oder Elementkombination sind im Einzelfall anhand der ausführlichen Prüfdokumentation zu bestimmen.

The information describes the optimum values of the entire system.
The properties of a selected design option or unit combination have to be determined individually based on the comprehensive test documentation.

-	-	-	-	-
INDEX INDEX	DATUM DATE	ÄNDERUNG CHANGE	GEZEICHNET DESIGNED BY	GEPRÜFT CHECKED BY

PLANINHALT / PLAN CONTENT: Riva Technische Informationen / Riva Technical information — DATUM / DATE

PROJEKT / PROJECT: Fenster RIVA AWS 75 BS.SI+ Innen öffnend / Window RIVA AWS 75 BS.SI+ inward opening — PROJEKT NR. / PROJECT NR.

BAUHERR / CLIENT: -

PLANVERFASSER / PLANNER: BENEDICT + RIVA

BENEDICT + RIVA GmbH
Rödelstrasse 13
04229 Leipzig, Germany

ANSPRECHPARTNER / CONTACT PERSON: Matthias Anderle

PLANART PLANNING TYPE	STATUS STATUS	PLANFORMAT FORMAT	MAßSTAB SCALE	GEZEICHNET DESIGNED BY	GEPRÜFT CHECKED BY
-	-	DIN A4	-	B.J.Ni	M.A.

PLANNUMMER / DOCUMENT NUMBER: -

Einflügeliges Fenster
Single-vent window

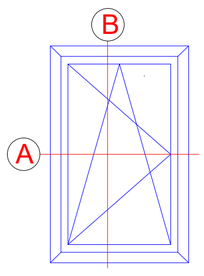

A

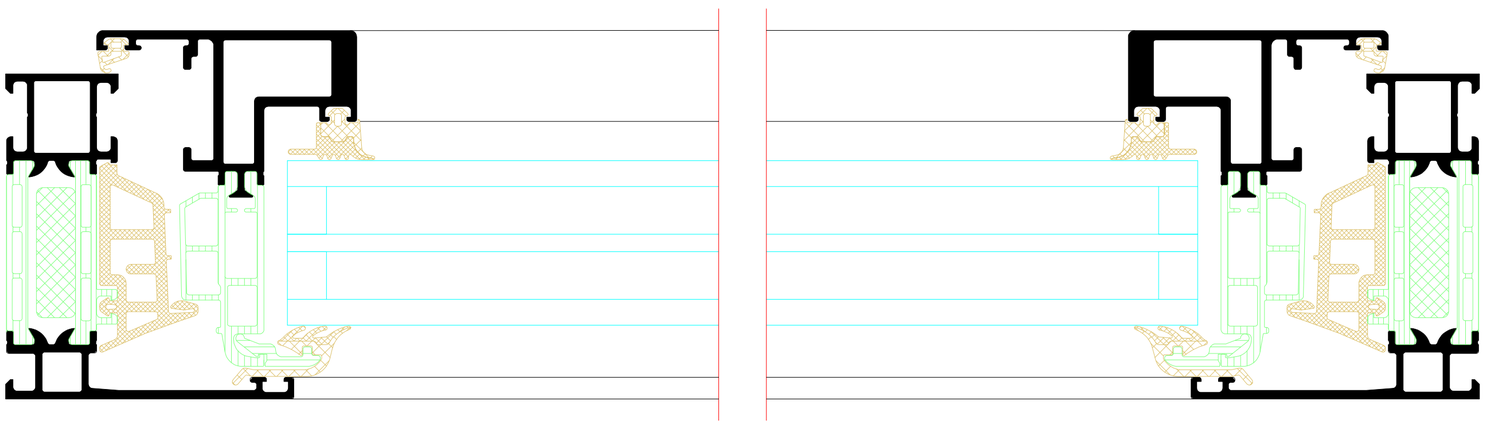

B

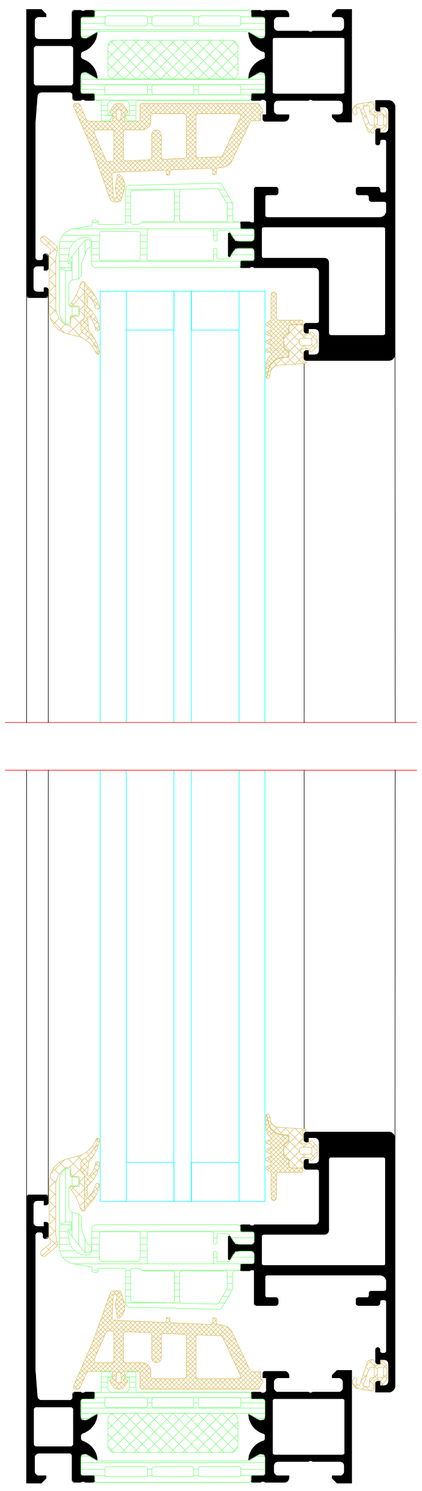

BENEDICT
+ RIVA

-	-	-	-	-
INDEX INDEX	DATUM DATE	ÄNDERUNG CHANGE	GEZEICHNET DESIGNED BY	GEPRÜFT CHECKED BY

PLANINHALT
PLAN CONTENT
Riva Elementschnitte
Riva Unit section details

DATUM
DATE

PROJEKT
PROJECT
Fenster RIVA AWS 75 BS.SI+ Innen öffnend
Window RIVA AWS 75 BS.SI+ inward opening

PROJEKT NR.
PROJECT NR.

BAUHERR
CLIENT
-

PLANVERFASSER
PLANNER
BENEDICT + RIVA
BENEDICT + RIVA GmbH
Rödelstrasse 13
04229 Leipzig, Germany

ANSPRECHPARTNER
CONTACT PERSON
Matthias Anderle

PLANART PLANNING TYPE	STATUS STATUS	PLANFORMAT FORMAT	MAẞSTAB SCALE	GEZEICHNET DESIGNED BY	GEPRÜFT CHECKED BY
-	-	DIN A1	-	B.J.N	M.A.

PLANNUMMER
DOCUMENT NUMBER
-

Stulpfenster

Double-vent window

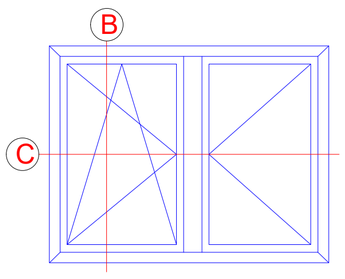

C

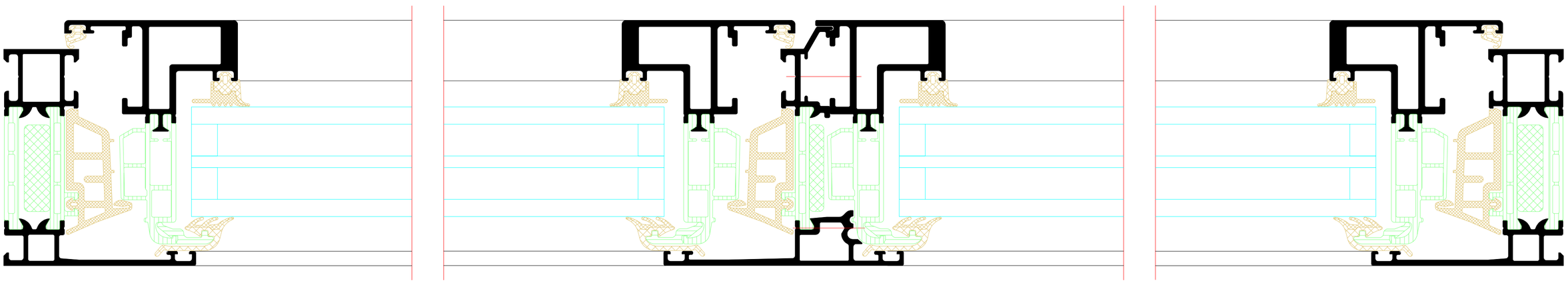

B

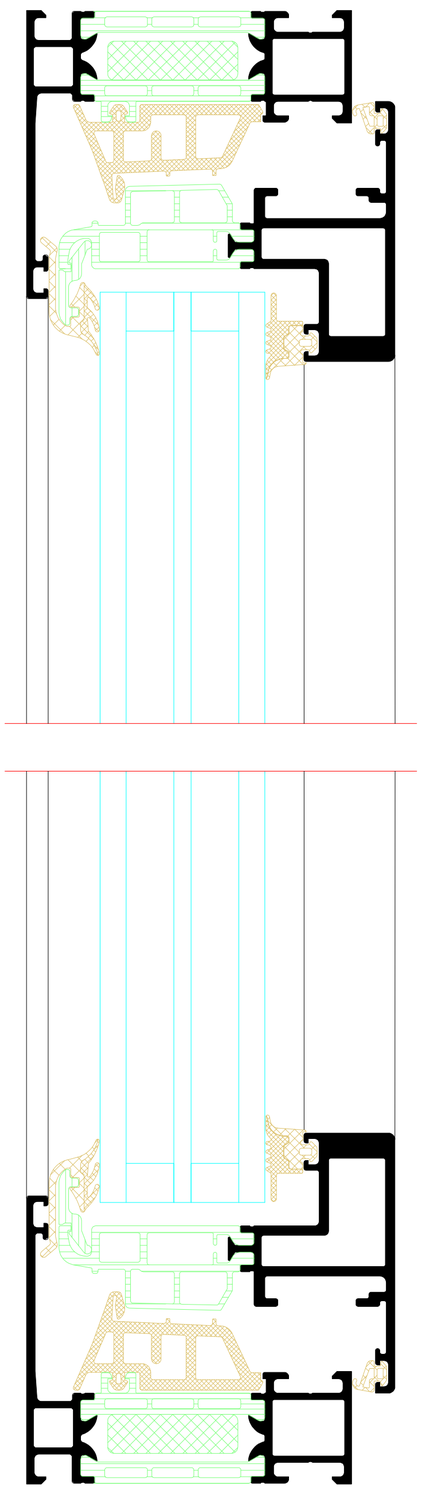

BENEDICT + RIVA

-	-	-	-	-
INDEX INDEX	DATUM DATE	ÄNDERUNG CHANGE	GEZEICHNET DESIGNED BY	GEPRÜFT CHECKED BY

PLANINHALT
PLAN CONTENT

Riva Elementschnitte
Riva Unit section details

DATUM
DATE

PROJEKT
PROJECT

Fenster RIVA AWS 75 BS.SI+ Innen öffnend
Window RIVA AWS 75 BS.SI+ inward opening

PROJEKT NR.
PROJECT NR.

BAUHERR
CLIENT

-

PLANVERFASSER
PLANNER

BENEDICT + RIVA

BENEDICT + RIVA GmbH
Rödelstrasse 13
04229 Leipzig, Germany

ANSPRECHPARTNER
CONTACT PERSON

Matthias Anderle

PLANART PLANNING TYPE	STATUS STATUS	PLANFORMAT FORMAT	MAASSTAB SCALE	GEZEICHNET DESIGNED BY	GEPRÜFT CHECKED BY
-	-	DIN A1	-	B.J.Ni	M.A.

PLANNUMMER
DOCUMENT NUMBER

-

Zweiflügeliges Fenster
Vent + vent

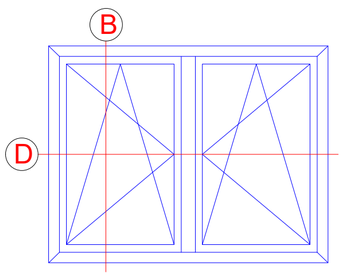

D

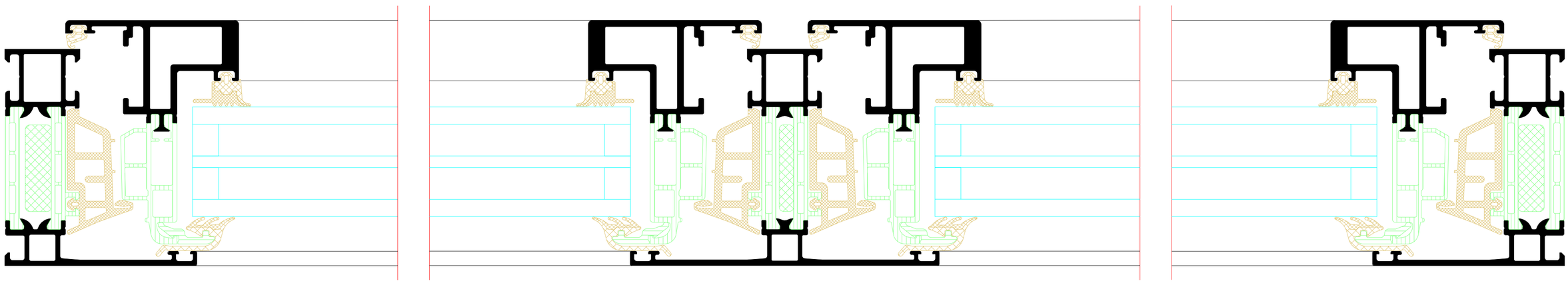

B

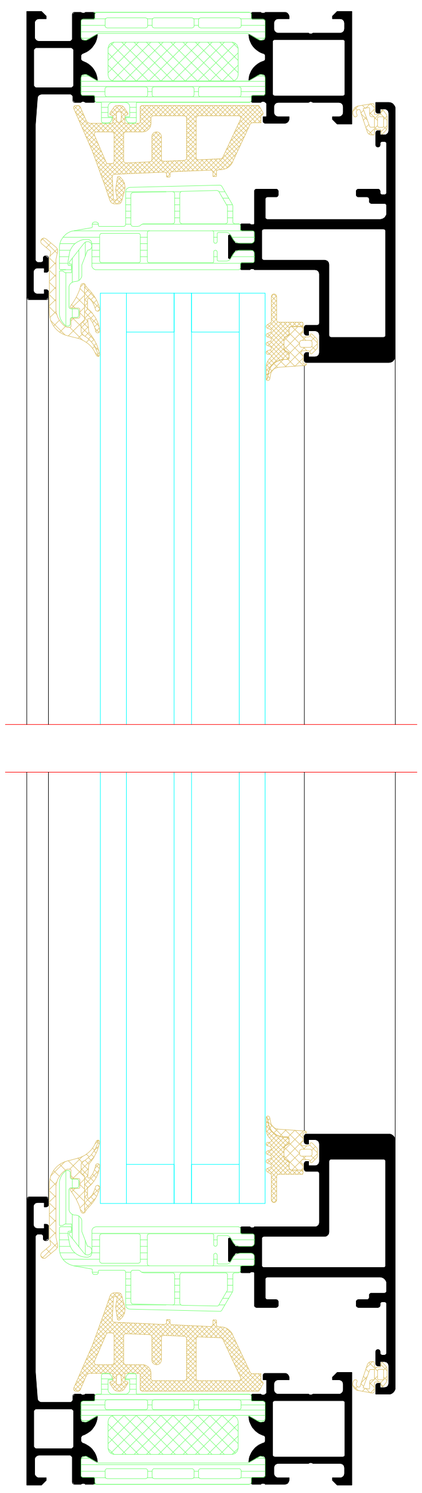

BENEDICT
+ RIVA

-	-	-	-	-
INDEX INDEX	DATUM DATE	ÄNDERUNG CHANGE	GEZEICHNET DESIGNED BY	GEPRÜFT CHECKED BY

PLANINHALT
PLAN CONTENT
Riva Elementschnitte
Riva Unit section details

DATUM
DATE

PROJEKT
PROJECT
Fenster RIVA AWS 75 BS.SI+ Innen öffnend
Window RIVA AWS 75 BS.SI+ inward opening

PROJEKT NR.
PROJECT NR.

BAUHERR
CLIENT
-

PLANVERFASSER
PLANNER
BENEDICT + RIVA
BENEDICT + RIVA GmbH
Rödelstrasse 13
04229 Leipzig, Germany

ANSPRECHPARTNER
CONTACT PERSON
Matthias Anderle

PLANART PLANNING TYPE	STATUS STATUS	PLANFORMAT FORMAT	MAßSTAB SCALE	GEZEICHNET DESIGNED BY	GEPRÜFT CHECKED BY
-	-	DIN A1	-	B.J.Ni	M.A.

PLANNUMMER
DOCUMENT NUMBER
-

Einflügliges Fenster mit Festfeld
Single-vent window with fixed light

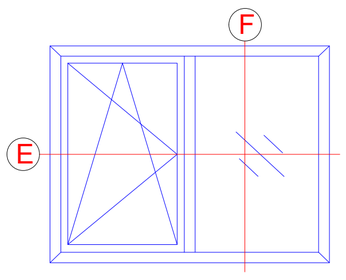

E

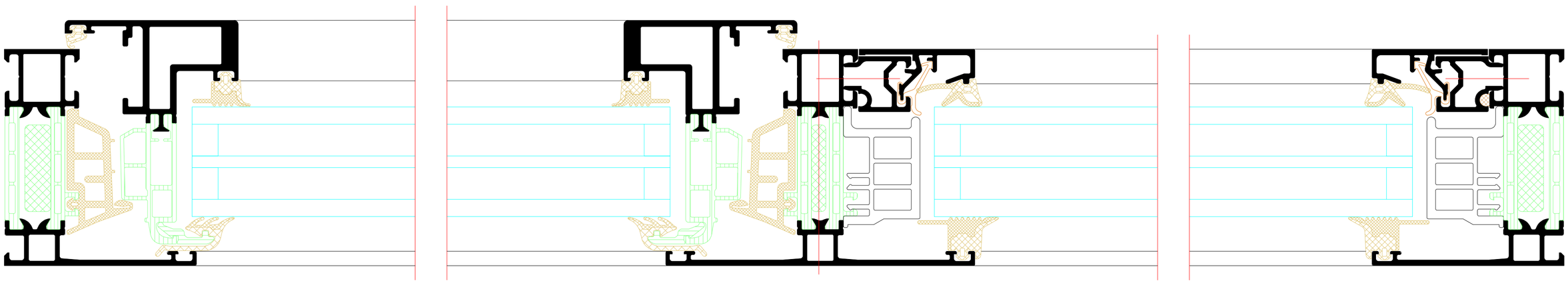

F

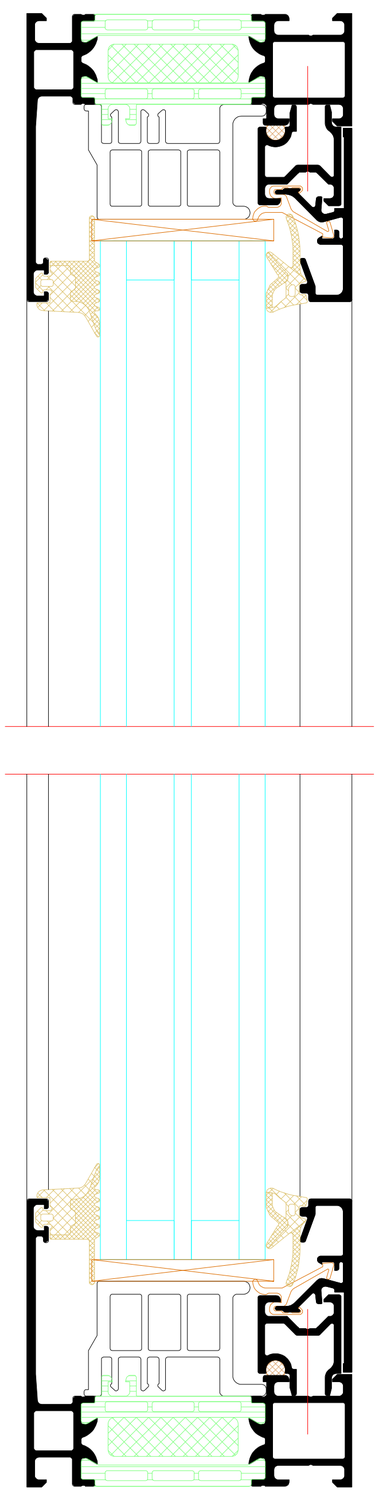

BENEDICT + RIVA

-	-	-	-	-
INDEX INDEX	DATUM DATE	ÄNDERUNG CHANGE	GEZEICHNET DESIGNED BY	GEPRÜFT CHECKED BY

PLANINHALT
PLAN CONTENT
Riva Elementschnitte
Riva Unit section details

DATUM
DATE

PROJEKT
PROJECT
Fenster RIVA AWS 75 BS.SI+ Innen öffnend
Window RIVA AWS 75 BS.SI+ inward opening

PROJEKT NR.
PROJECT NR.

BAUHERR
CLIENT
-

PLANVERFASSER
PLANNER
BENEDICT + RIVA
BENEDICT + RIVA GmbH
Rödelstrasse 13
04229 Leipzig, Germany

ANSPRECHPARTNER
CONTACT PERSON
Matthias Anderle

PLANART PLANNING TYPE	STATUS STATUS	PLANFORMAT FORMAT	MAßSTAB SCALE	GEZEICHNET DESIGNED BY	GEPRÜFT CHECKED BY
-	-	DIN A1	-	B.J.Ni	M.A.

PLANNUMMER
DOCUMENT NUMBER
-

Zweiflügeliges Fenster mit Oberlicht
Vent + vent with toplight

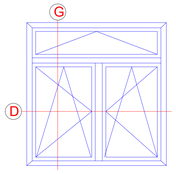

D

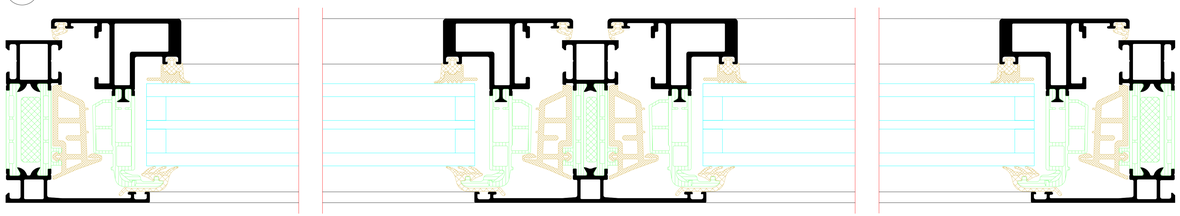

G

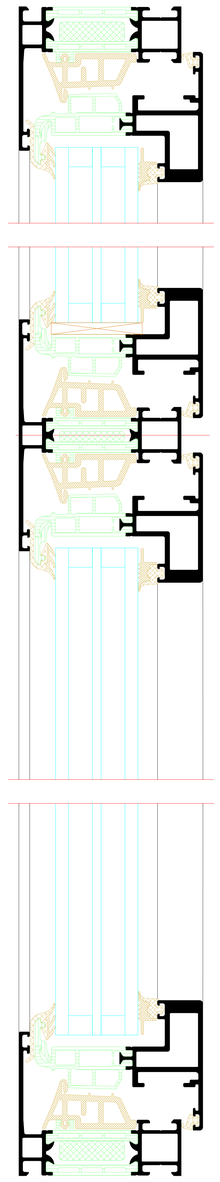

BENEDICT + RIVA

INDEX INDEX	DATUM DATE	ÄNDERUNG CHANGE	GEZEICHNET DESIGNED BY	GEPRÜFT CHECKED BY

PLANNING / PLAN CONTENT
Riva Elementschnitte
Riva Unit section details

DATUM DATE

PROJECT / PROJECT
Fenster RIVA AWS 75 BS.SI+ Innen öffnend
Window RIVA AWS 75 BS.SI+ inward opening

PROJECT NR. / PROJECT NR.

BAUHERR / CLIENT
-

PLANERFIRMA / PLANNER
BENEDICT + RIVA
BENEDICT + RIVA GmbH
Röbelstrasse 10
04229 Leipzig, Germany

ANSPRECHPARTNER / CONTACT PERSON: Stachniss Andreas

PLANART PLANNING TYPE	STATUS STATUS	PLANFORMAT FORMAT	MASSSTAB SCALE	GEZEICHNET DESIGNED BY	GEPRÜFT CHECKED BY
		DIN A4		St.Ja	N.A.

PLANNUMMER / DOCUMENT NUMBER
-

Stulpfenster mit Oberlicht
Double-vent window with toplight

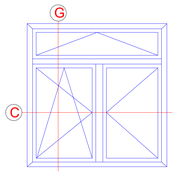

C

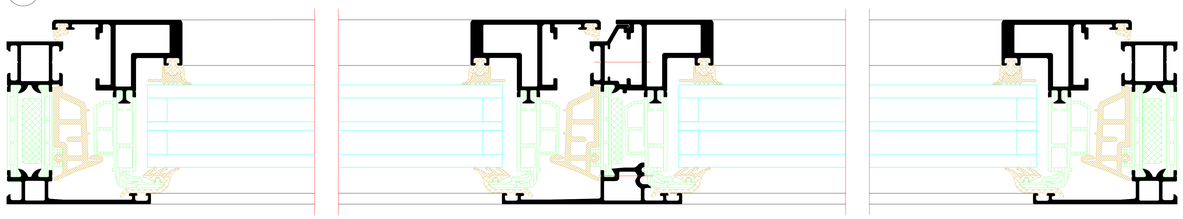

G

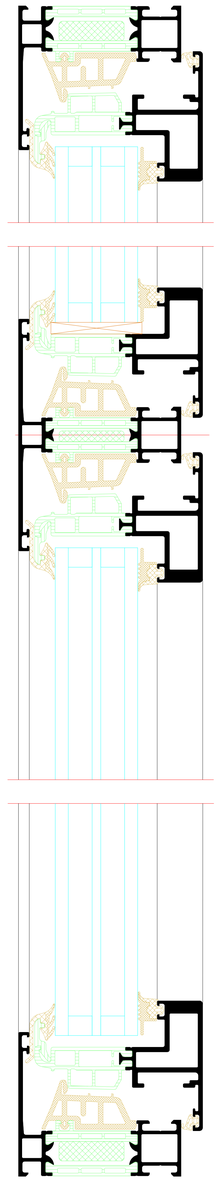

BENEDICT + RIVA

INDEX INDEX	DATUM DATE	ÄNDERUNG CHANGE	GEZEICHNET DESIGNED BY	GEPRÜFT CHECKED BY
PLANINHALT PLANNING CONTENT	Riva Elementschnitte Riva Unit section details			DATUM DATE
PROJEKT PROJECT	Fenster RIVA AWS 75 BS.SI+ Innen öffnend Window RIVA AWS 75 BS.SI+ inward opening			PROJEKT NR. PROJECT NR.
BAUHERR CLIENT	-			
PLANERFASSER PLANNER	BENEDICT + RIVA BENEDICT + RIVA GmbH Rötelstraße 15 04229 Leipzig, Germany			
ANSPRECHPARTNER CONTACT PERSON	Matthias Anderle			
PLANART PLANNING TYPE	STATUS STATUS	PLANFORMAT FORMAT DIN A3	MASSTAB SCALE -	GEZEICHNET DESIGNED BY D. LN	GEPRÜFT CHECKED BY D.A.
PLANNUMMER DOCUMENT NUMBER	-			

Zweiflügliges Fenster mit Unterlicht
Vent + vent with bottom light

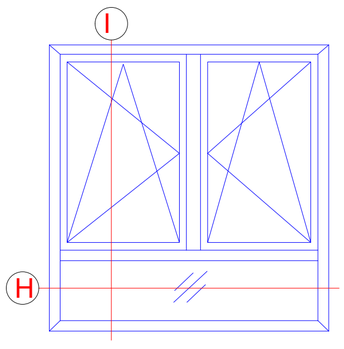

H

I

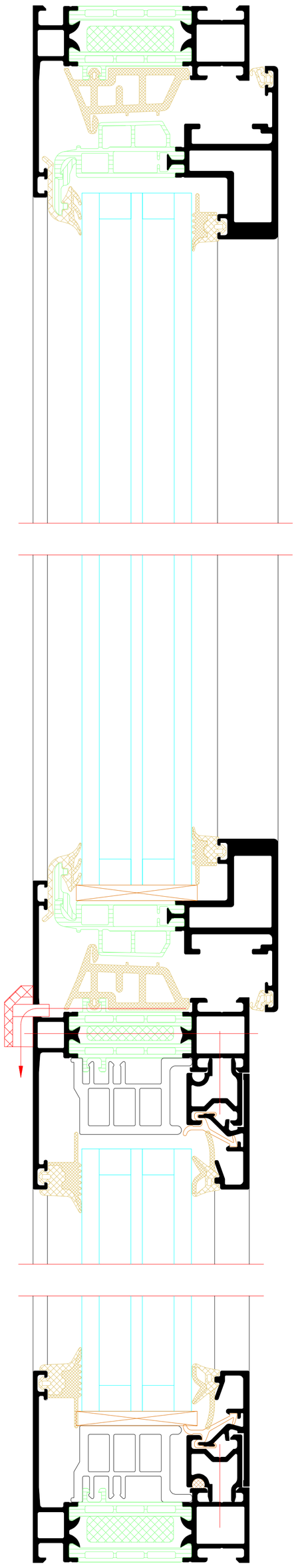

BENEDICT + RIVA

-	-	-	-	-
INDEX INDEX	DATUM DATE	ÄNDERUNG CHANGE	GEZEICHNET DESIGNED BY	GEPRÜFT CHECKED BY

PLANNINHALT
PLAN CONTENT
Riva Elementschnitte
Riva Unit section details

DATUM
DATE

PROJEKT
PROJECT
Fenster RIVA AWS 75 BS.SI+ Innen öffnend
Window RIVA AWS 75 BS.SI+ inward opening

PROJEKT NR.
PROJECT NR.

BAUHERR
CLIENT
-

PLANVERFASSER
PLANNER
BENEDICT + RIVA
BENEDICT + RIVA GmbH
Rödelstrasse 13
04229 Leipzig, Germany

ANSPRECHPARTNER CONTACT PERSON		Matthias Anderle			
PLANART PLANNING TYPE -	STATUS STATUS -	PLANFORMAT FORMAT DIN A1	MAßSTAB SCALE -	GEZEICHNET DESIGNED BY B.J.Ni	GEPRÜFT CHECKED BY M.A.

PLANNUMMER
DOCUMENT NUMBER
-

Fenstertür
Window door

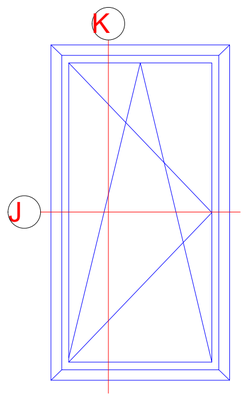

J

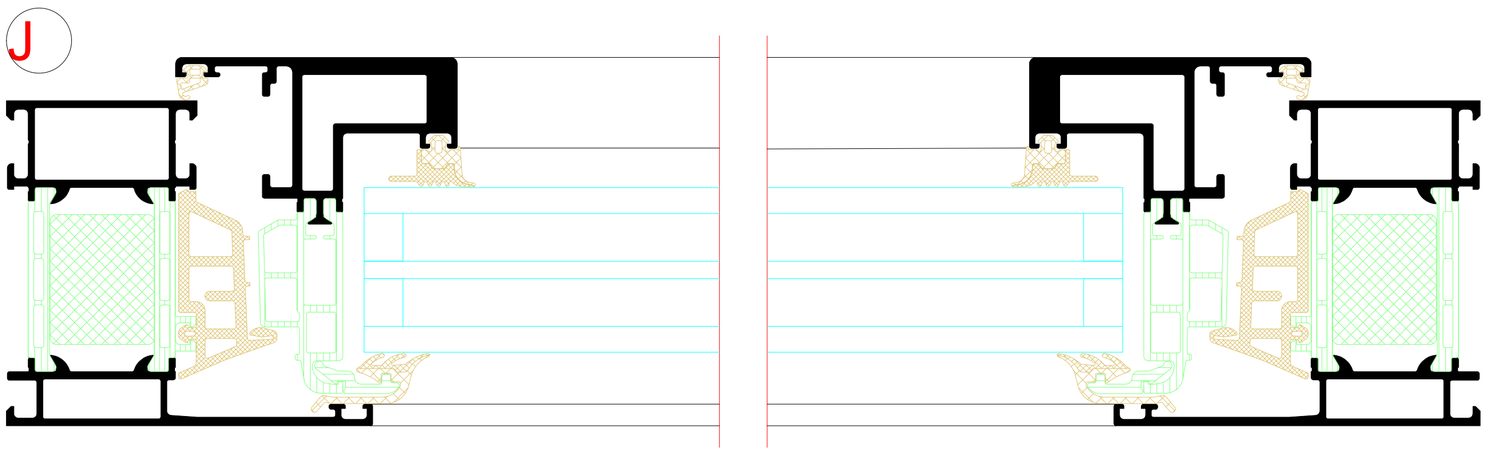

K

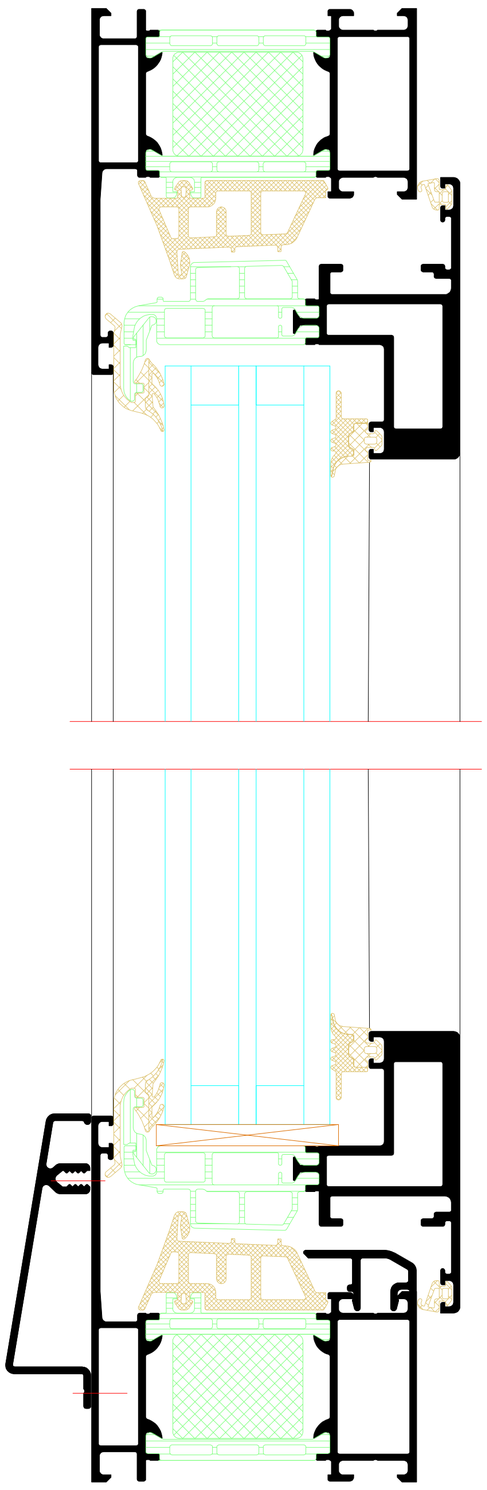

BENEDICT + RIVA

-	-	-	-	-
INDEX INDEX	DATUM DATE	ÄNDERUNG CHANGE	GEZEICHNET DESIGNED BY	GEPRÜFT CHECKED BY

PLANINHALT
PLAN CONTENT
Riva Elementschnitte
Riva Unit section details

DATUM
DATE

PROJEKT
PROJECT
Fenster RIVA AWS 75 BS.SI+ Innen öffnend
Window RIVA AWS 75 BS.SI+ inward opening

PROJEKT NR.
PROJECT NR.

BAUHERR
CLIENT
-

PLANVERFASSER
PLANNER
BENEDICT + RIVA
BENEDICT + RIVA GmbH
Rödelstrasse 13
04229 Leipzig, Germany

ANSPRECHPARTNER
CONTACT PERSON
Matthias Anderle

PLANART PLANNING TYPE	STATUS STATUS	PLANFORMAT FORMAT	MAßSTAB SCALE	GEZEICHNET DESIGNED BY	GEPRÜFT CHECKED BY
-	-	DIN A1	-	B.J.Ni	M.A.

PLANNUMMER
DOCUMENT NUMBER
-

Blendrahmenprofil
Outer frame profile

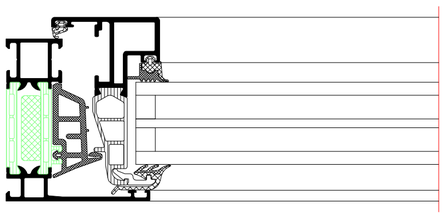

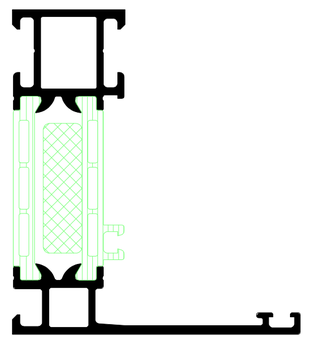

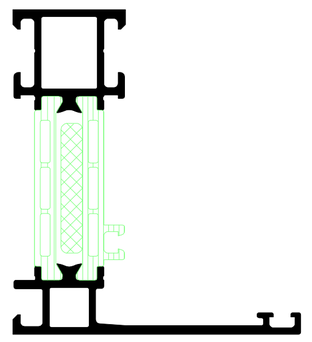

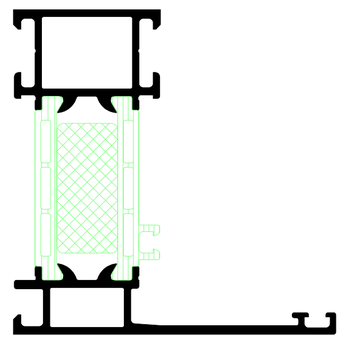

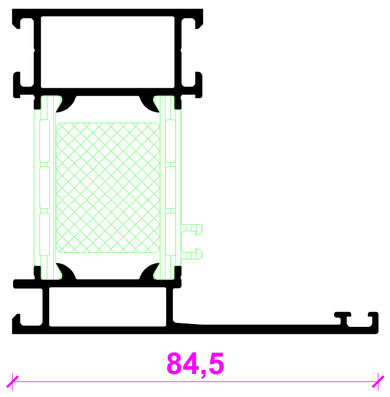

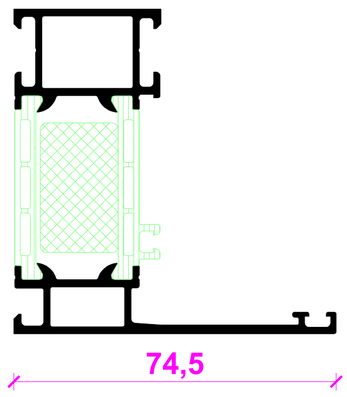

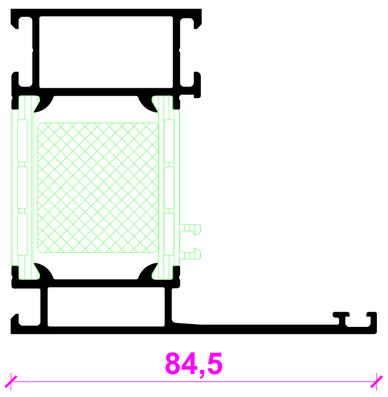

Flügelprofil
Vent profile

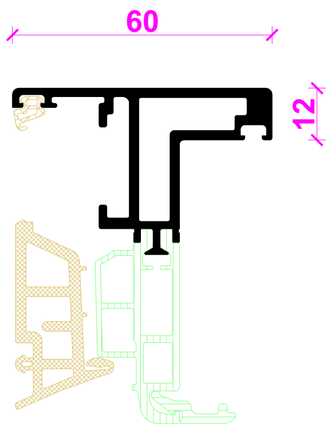

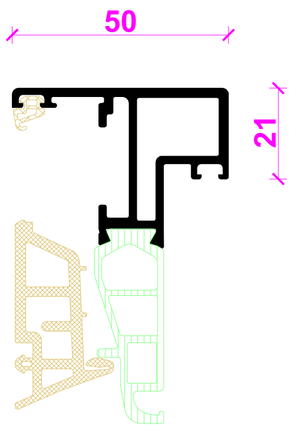

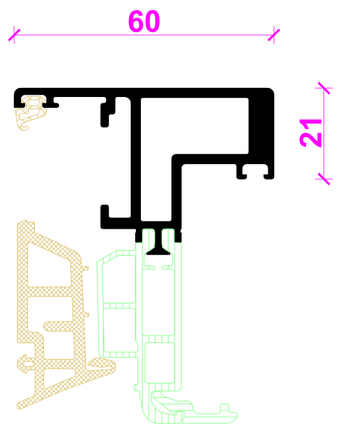

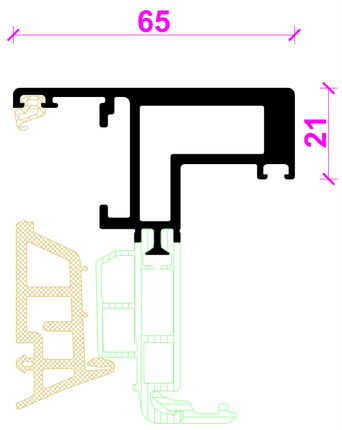

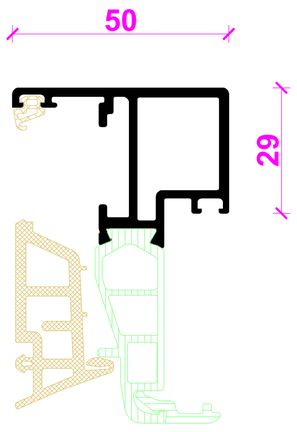

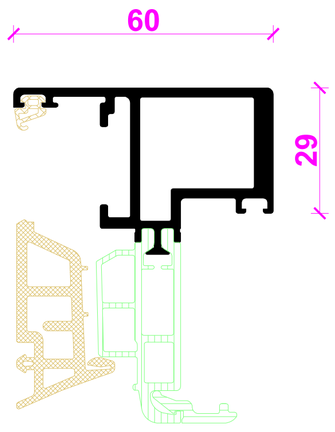

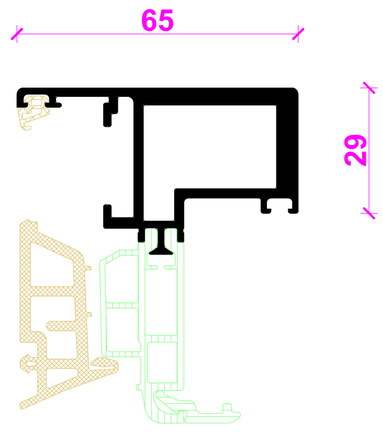

Stulpprofil und Stulpflügelprofil
Double-vent profile and double-vent vent profile

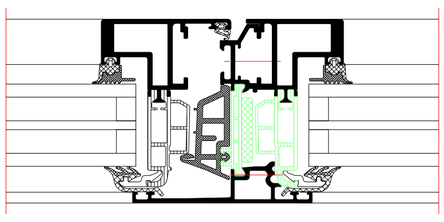

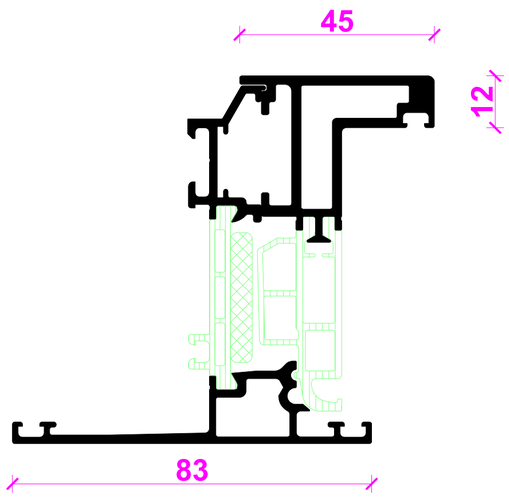

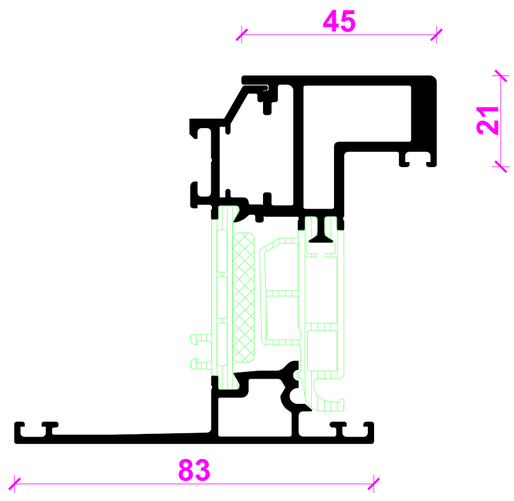

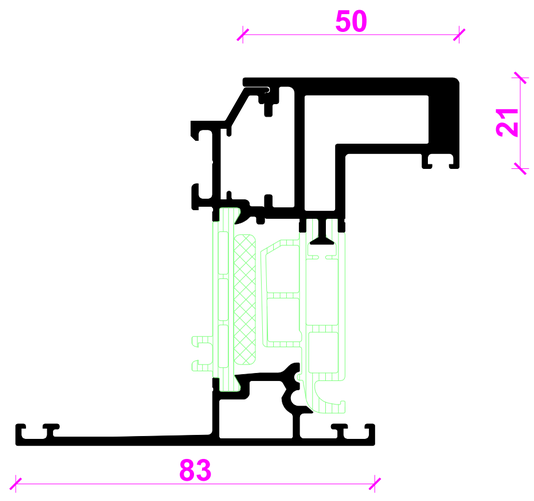

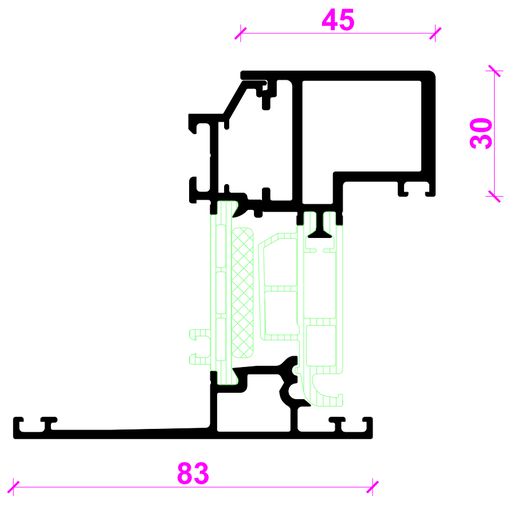

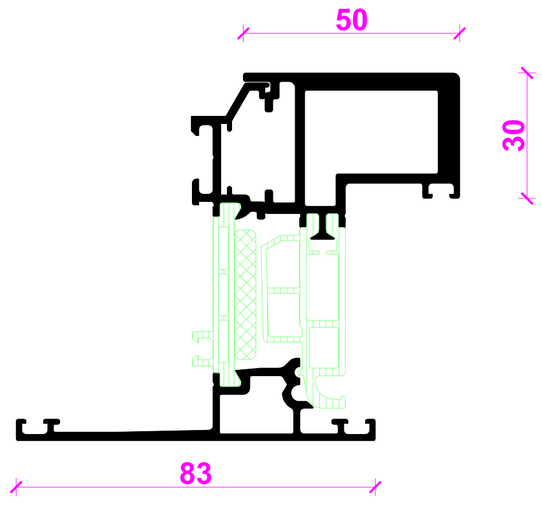

BENEDICT + RIVA

-	-	-	-	-
INDEX INDEX	DATUM DATE	ÄNDERUNG CHANGE	GEZEICHNET DESIGNED BY	GEPRÜFT CHECKED BY

PLANINHALT / PLAN CONTENT
Riva Profilsysteme
Riva Profile systems

DATUM / DATE

PROJEKT / PROJECT
Fenster RIVA AWS 75 BS.SI+ Innen öffnend
Window RIVA AWS 75 BS.SI+ inward opening

PROJEKT NR. / PROJECT NR.

BAUHERR / CLIENT
-

PLANVERFASSER / PLANNER
BENEDICT + RIVA
BENEDICT + RIVA GmbH
Rödelstrasse 13
04229 Leipzig, Germany

ANSPRECHPARTNER / CONTACT PERSON: Matthias Anderle

PLANART PLANNING TYPE	STATUS STATUS	PLANFORMAT FORMAT	MAßSTAB SCALE	GEZEICHNET DESIGNED BY	GEPRÜFT CHECKED BY
	-	DIN A1	-	B.J.Ni	M.A.

PLANNUMMER / DOCUMENT NUMBER
-

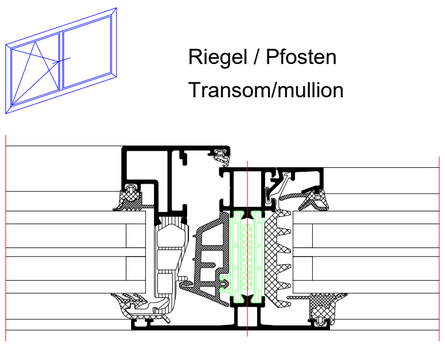

Riegel / Pfosten
Transom/mullion

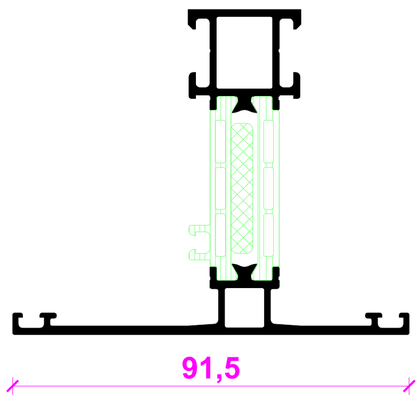

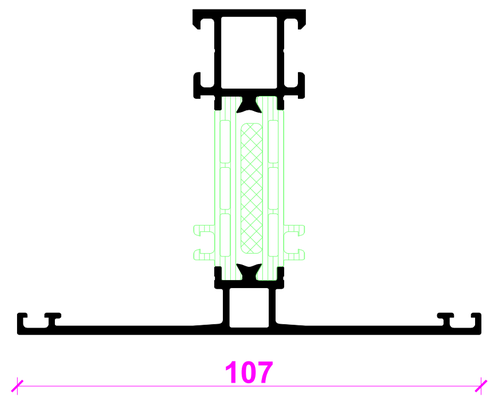

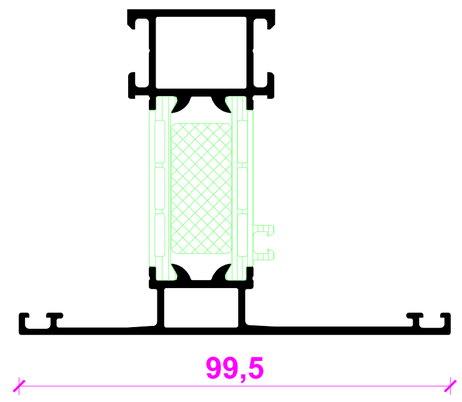

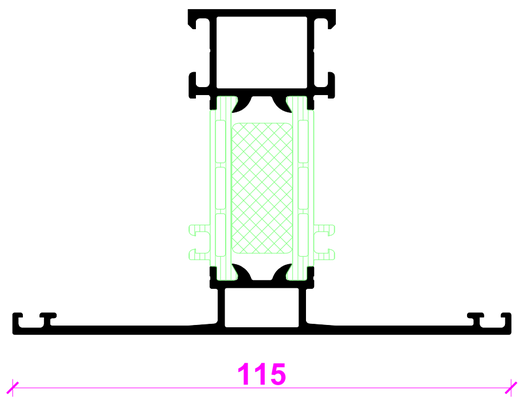

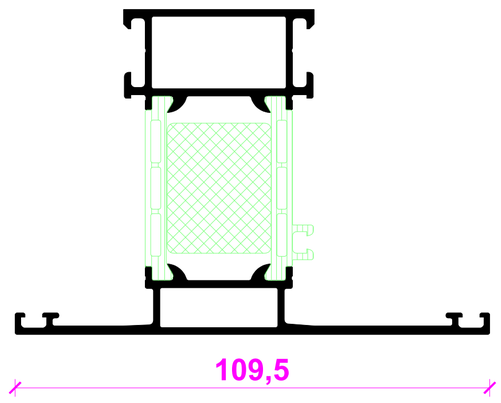

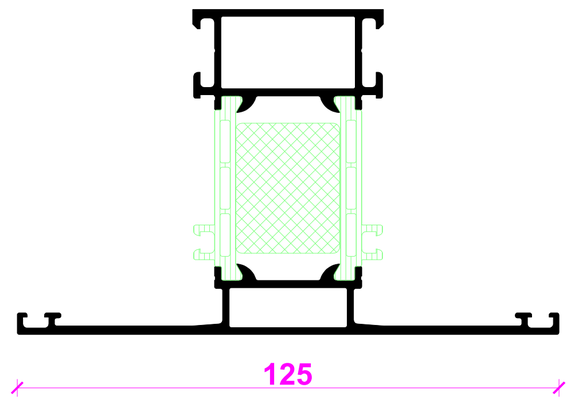

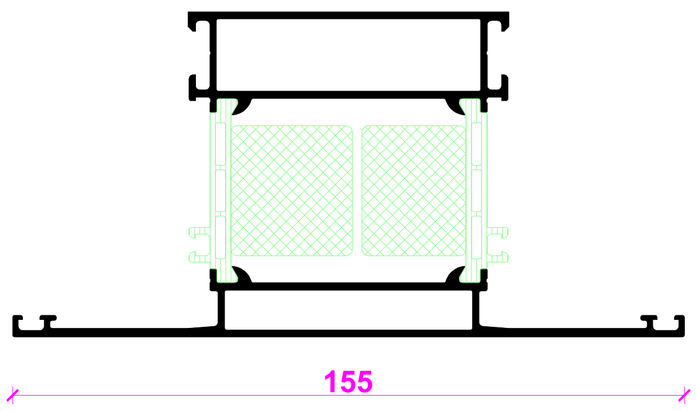

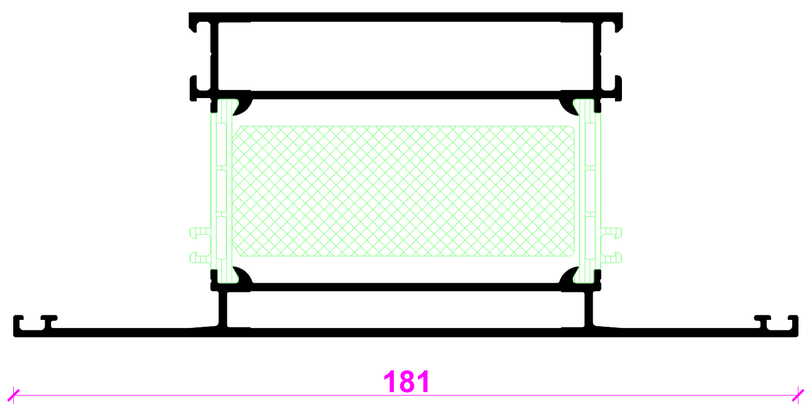

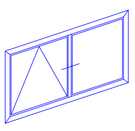

Dehnungs- und Montagestoß
Expansion and assembly joint

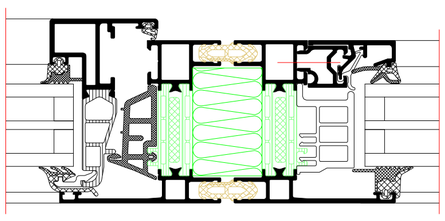

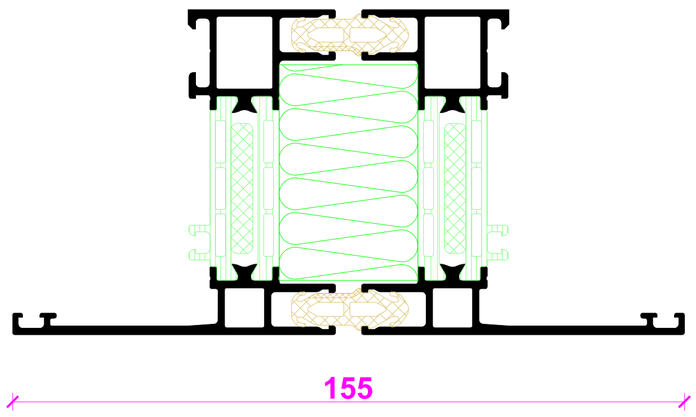

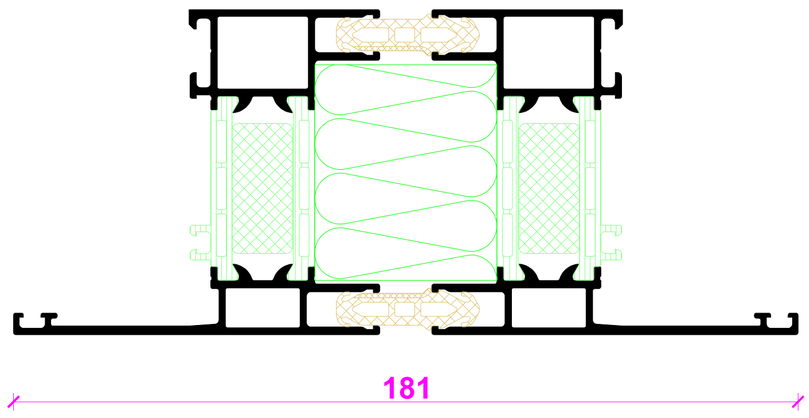

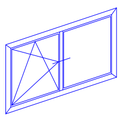

Kopplungspfosten
Coupling mullion

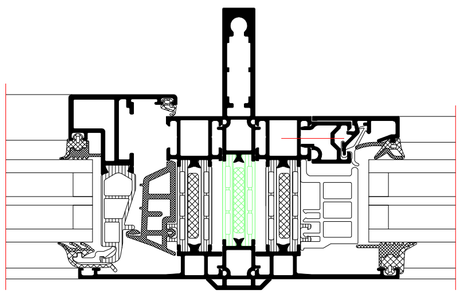

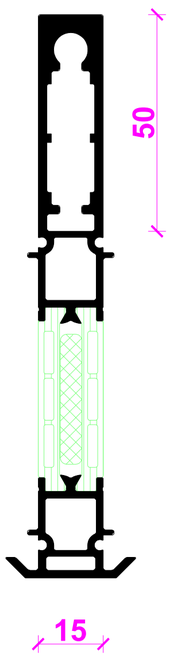

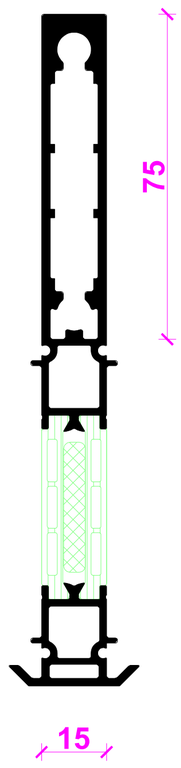

BENEDICT + RIVA

-	-	-	-	-
INDEX INDEX	DATUM DATE	ÄNDERUNG CHANGE	GEZEICHNET DESIGNED BY	GEPRÜFT CHECKED BY

PLANNINHALT
PLAN CONTENT
Riva Profilsysteme
Riva Profile systems

DATUM
DATE

PROJEKT
PROJECT
Fenster RIVA AWS 75 BS.SI+ Innen öffnend
Window RIVA AWS 75 BS.SI+ inward opening

PROJEKT NR.
PROJECT NR.

BAUHERR
CLIENT
-

PLANVERFASSER
PLANNER
BENEDICT + RIVA
BENEDICT + RIVA GmbH
Rödelstrasse 13
04229 Leipzig, Germany

ANSPRECHPARTNER
CONTACT PERSON
Matthias Anderle

PLANART PLANNING TYPE	STATUS STATUS	PLANFORMAT FORMAT	MAßSTAB SCALE	GEZEICHNET DESIGNED BY	GEPRÜFT CHECKED BY
-	-	DIN A1	-	B.J.Ni	M.A.

PLANNUMMER
DOCUMENT NUMBER
-

Verglasung
Glazing

AWS 75.SI+
AWS 75.SI+

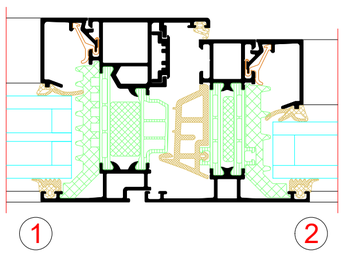

1 2

AWS 75 RL.SI+
AWS 75 RL.SI+

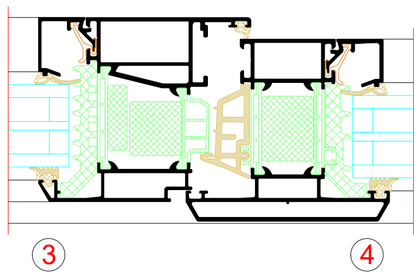

3 4

1 * 3-fach Verglasung - Flügel - AWS 75.SI+
Triple glazing - vent - AWS 75.SI+

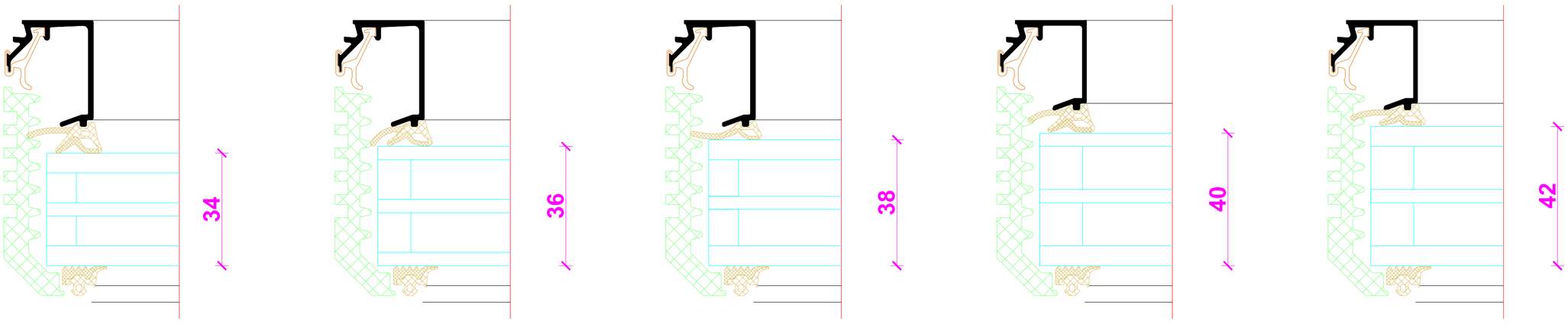

2 * 3-fach Verglasung - Pfosten / Blendrahmen - AWS 75.SI+
Triple glazing - mullion / outer frame - AWS 75.SI+

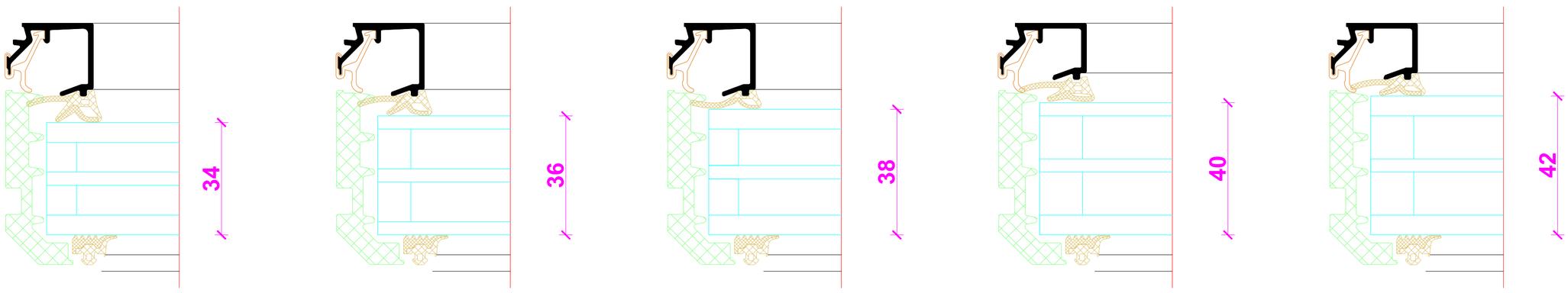

3 * 3-fach Verglasung - Flügel - AWS 75 RL.SI+
Triple glazing - vent - AWS 75 RL.SI+

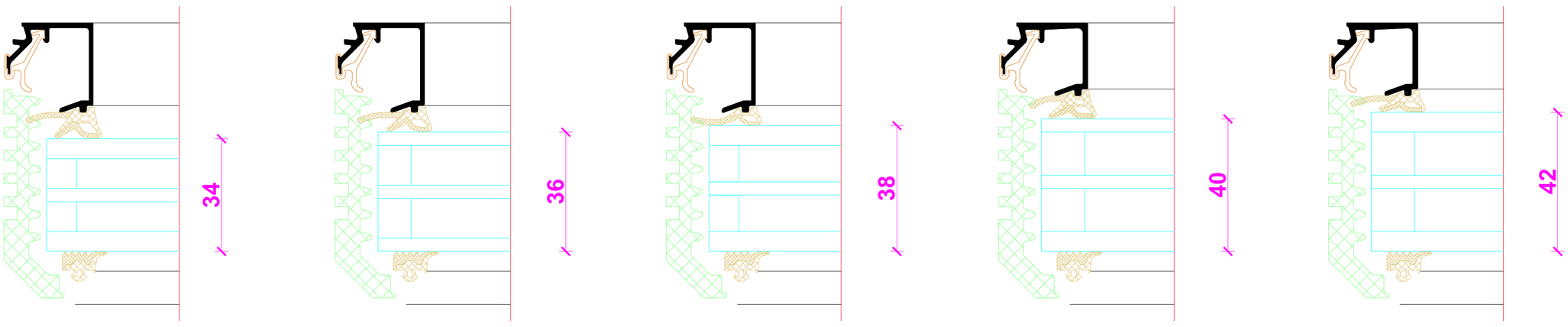

4 * 3-fach Verglasung - Pfosten / Blendrahmen - AWS 75 RL.SI+
Triple glazing - mullion / outer frame - AWS 75 RL.SI+

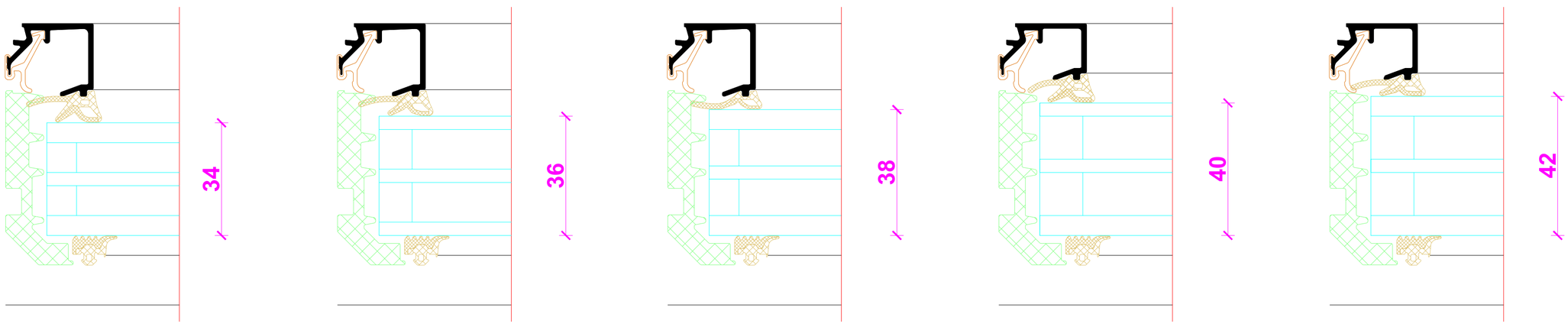

BENEDICT + RIVA

-	-	-	-	-
INDEX INDEX	DATUM DATE	ÄNDERUNG CHANGE	GEZEICHNET DESIGNED BY	GEPRÜFT CHECKED BY

PLANINHALT / PLAN CONTENT: Riva Profilsysteme / Riva Profile systems — DATUM / DATE

PROJEKT / PROJECT: Fenster RIVA AWS 75 BS.SI+ Innen öffnend / Window RIVA AWS 75 BS.SI+ inward opening — PROJEKT NR. / PROJECT NR.

BAUHERR / CLIENT: -

PLANVERFASSER / PLANNER: BENEDICT + RIVA — BENEDICT + RIVA GmbH, Rödelstrasse 13, 04229 Leipzig, Germany

ANSPRECHPARTNER / CONTACT PERSON: Matthias Anderle

PLANART PLANNING TYPE	STATUS STATUS	PLANFORMAT FORMAT	MAßSTAB SCALE	GEZEICHNET DESIGNED BY	GEPRÜFT CHECKED BY
-	-	DIN A1	-	B.J.Ni	M.A.

PLANNUMMER / DOCUMENT NUMBER: -

AWS 75 BS.SI+ / AWS 75 BS.HI
AWS 75 BS.SI+ / AWS 75 BS.HI

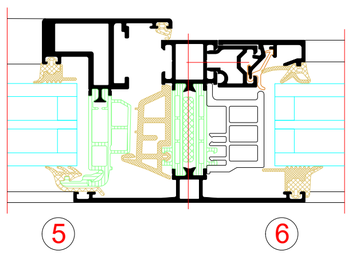

5 3-fach Verglasung - Flügel - AWS 75 BS.SI+ und AWS 75 BS.HI
Triple glazing - vent - AWS 75 BS.SI+ and AWS 75 BS.HI

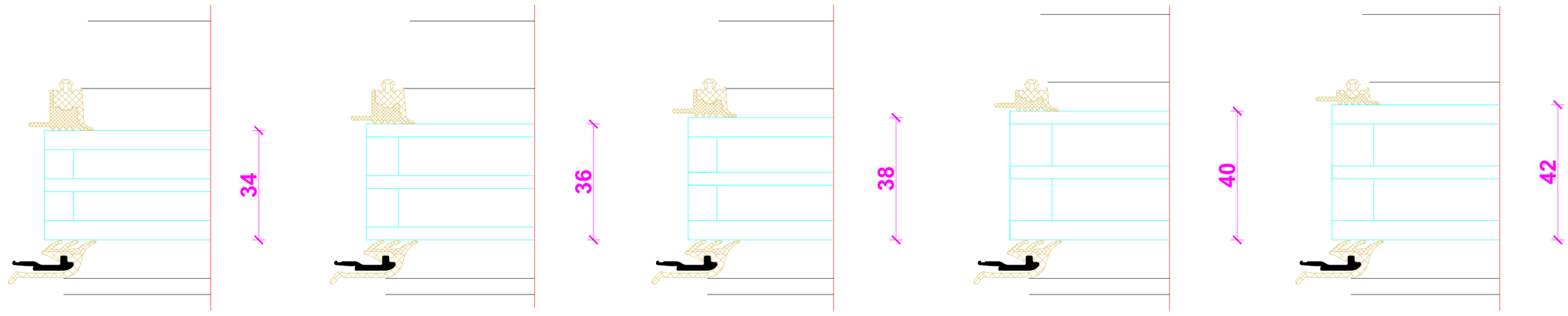

6 3-fach Verglasung - Pfosten / Blendrahmen - AWS 75 BS.SI+ und AWS 75 BS.HI
Triple glazing - mullion / outer frame - AWS 75 BS.SI+ and AWS 75 BS.HI

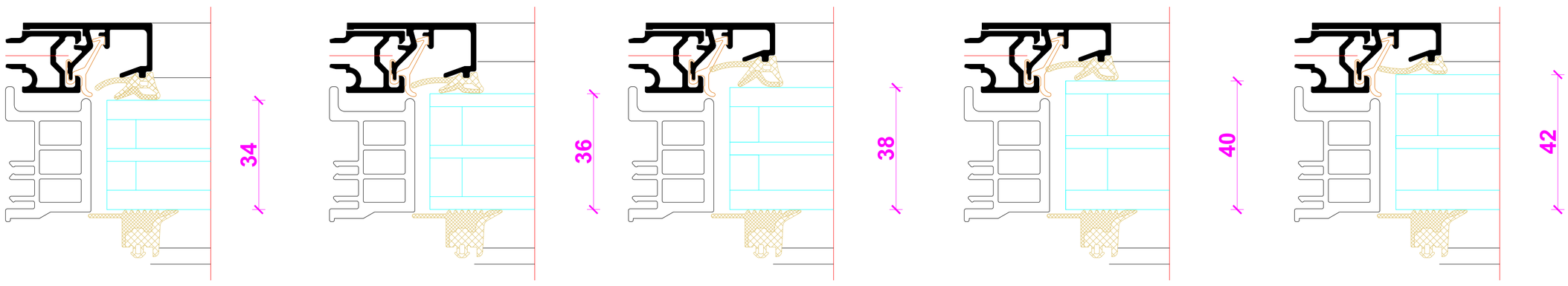

* Alternative Glasleisten - Gestaltungsleisten
* Alternative glazing beads - feature glazing beads

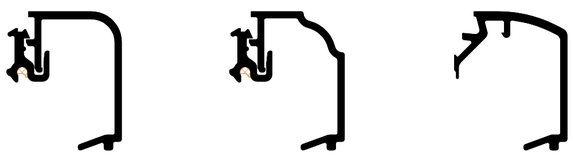

BENEDICT + RIVA

-	-	-	-	-
INDEX INDEX	DATUM DATE	ÄNDERUNG CHANGE	GEZEICHNET DESIGNED BY	GEPRÜFT CHECKED BY

PLANINHALT
PLAN CONTENT
Riva Profilsysteme
Riva Profile systems

DATUM
DATE

PROJEKT
PROJECT
Fenster RIVA AWS 75 BS.SI+ Innen öffnend
Window RIVA AWS 75 BS.SI+ inward opening

PROJEKT NR.
PROJECT NR.

BAUHERR
CLIENT
-

PLANVERFASSER
PLANNER
BENEDICT + RIVA
BENEDICT + RIVA GmbH
Rödelstrasse 13
04229 Leipzig, Germany

ANSPRECHPARTNER
CONTACT PERSON
Matthias Anderle

PLANART PLANNING TYPE	STATUS STATUS	PLANFORMAT FORMAT	MAßSTAB SCALE	GEZEICHNET DESIGNED BY	GEPRÜFT CHECKED BY
-	-	DIN A1	-	B.J.Ni	M.A.

PLANNUMMER
DOCUMENT NUMBER
-

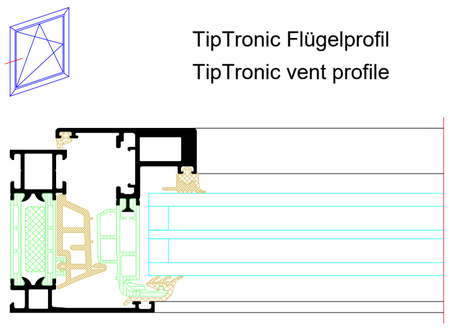

TipTronic Flügelprofil
TipTronic vent profile

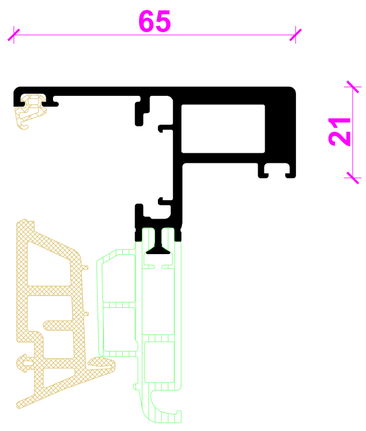

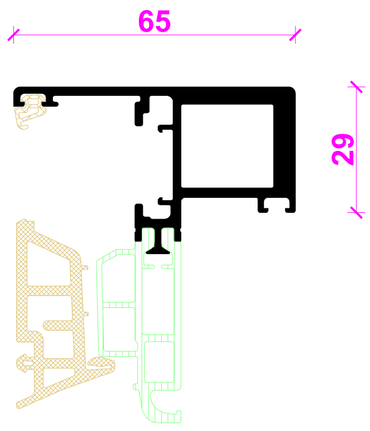

BENEDICT + RIVA

-	-	-	-	-
INDEX INDEX	DATUM DATE	ÄNDERUNG CHANGE	GEZEICHNET DESIGNED BY	GEPRÜFT CHECKED BY

PLANINHALT
PLAN CONTENT
Riva Profilsysteme
Riva Profile systems

DATUM
DATE

PROJEKT
PROJECT
Fenster RIVA AWS 75 BS.SI+ Innen öffnend
Window RIVA AWS 75 BS.SI+ inward opening

PROJEKT NR.
PROJECT NR.

BAUHERR
CLIENT
-

PLANVERFASSER
PLANNER
BENEDICT + RIVA
BENEDICT + RIVA GmbH
Rödelstrasse 13
04229 Leipzig, Germany

ANSPRECHPARTNER
CONTACT PERSON
Matthias Anderle

PLANART PLANNING TYPE	STATUS STATUS	PLANFORMAT FORMAT	MAASTAB SCALE	GEZEICHNET DESIGNED BY	GEPRÜFT CHECKED BY
-	-	DIN A1	-	B.J.N	M.A.

PLANNUMMER
DOCUMENT NUMBER
-

Wand mit WDVS - Anschluss in der Dämmebene

Wall with composite thermal insulation system - attachment at insulation level

Oberer Anschluss

Top attachment

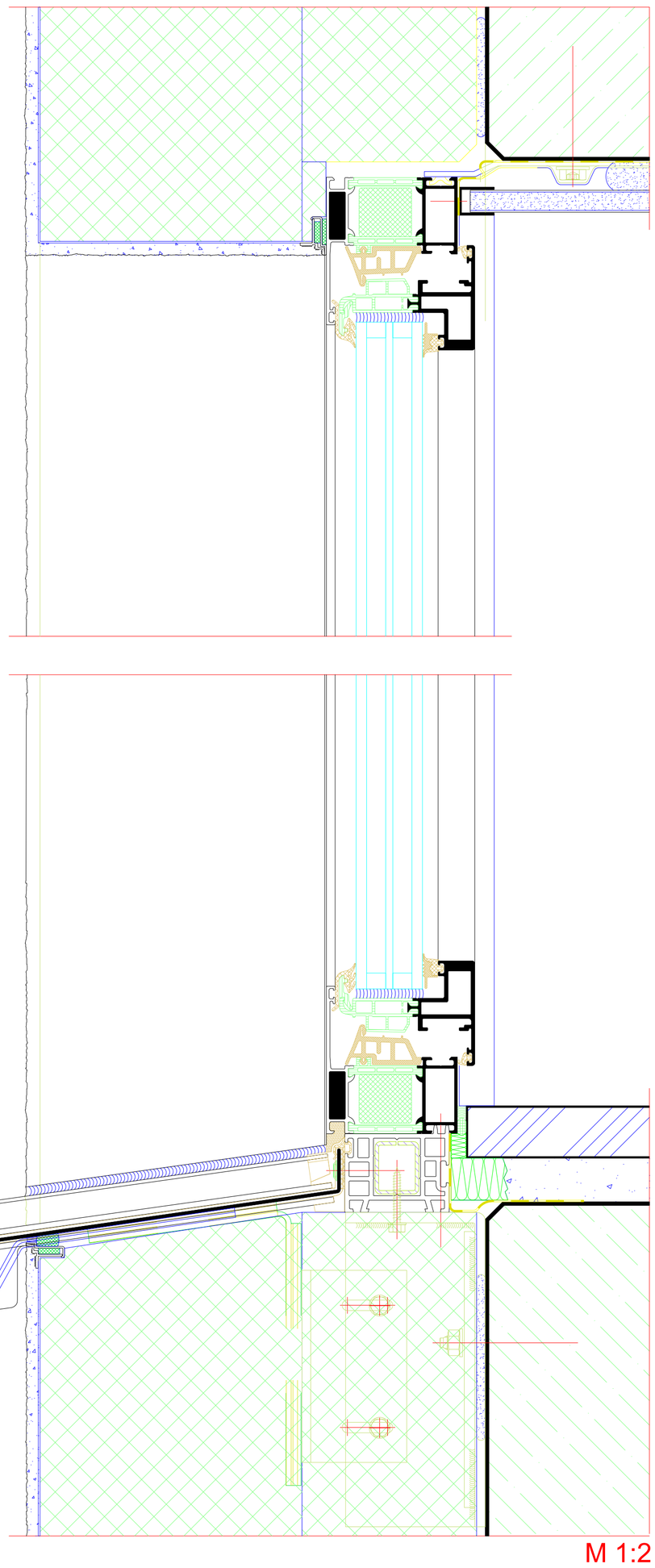

M 1:2

Seitlicher Anschluss

Side attachment

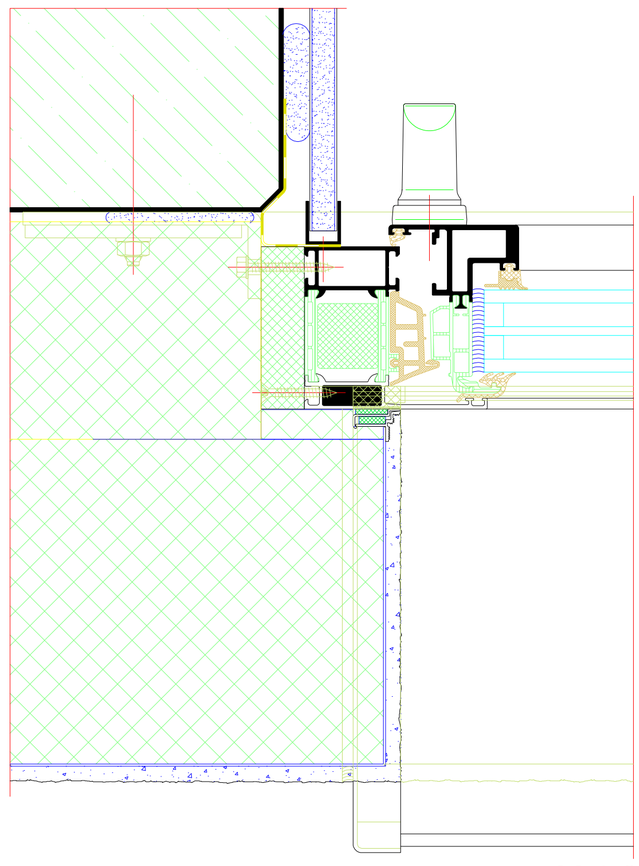

M 1:2

Unterer Anschluss

Bottom attachment

BENEDICT + RIVA

INDEX INDEX	DATUM DATE	ÄNDERUNG CHANGE	GEZEICHNET DESIGNED BY	GEPRÜFT CHECKED BY
-	-	-	-	-

PLANINHALT / PLAN CONTENT: Riva Baukörperanschlüsse / Riva Attachments to building structure

DATUM / DATE:

PROJEKT / PROJECT: Fenster RIVA AWS 75 BS.SI+ Innen öffnend / Window RIVA AWS 75 BS.SI+ inward opening

PROJEKT NR. / PROJECT NR.:

BAUHERR / CLIENT: -

PLANVERFASSER / PLANNER: BENEDICT + RIVA

BENEDICT + RIVA GmbH
Rödelstrasse 13
04229 Leipzig, Germany

ANSPRECHPARTNER / CONTACT PERSON: Matthias Anderle

PLANART PLANNING TYPE	STATUS STATUS	PLANFORMAT FORMAT	MAßSTAB SCALE	GEZEICHNET DESIGNED BY	GEPRÜFT CHECKED BY
	-	DIN A1	-	B.J.Ni	M.A.

PLANNUMMER / DOCUMENT NUMBER: -

Zweischaliges Mauerwerk
Double-skin masonry

Oberer Anschluss
Top attachment

Bauseitige Sperrfolie oberhalb des Sturzes berücksichtigen !
Take on-site barrier film above the lintel into consideration.

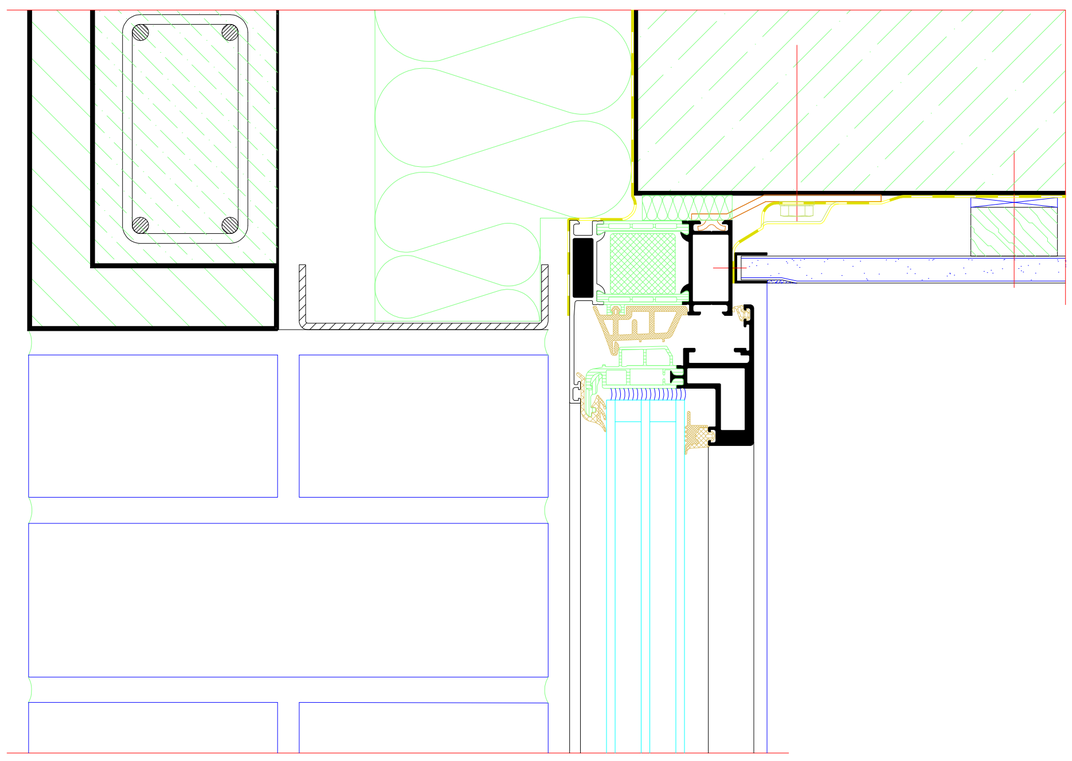

Seitlicher Anschluss
Side attachment

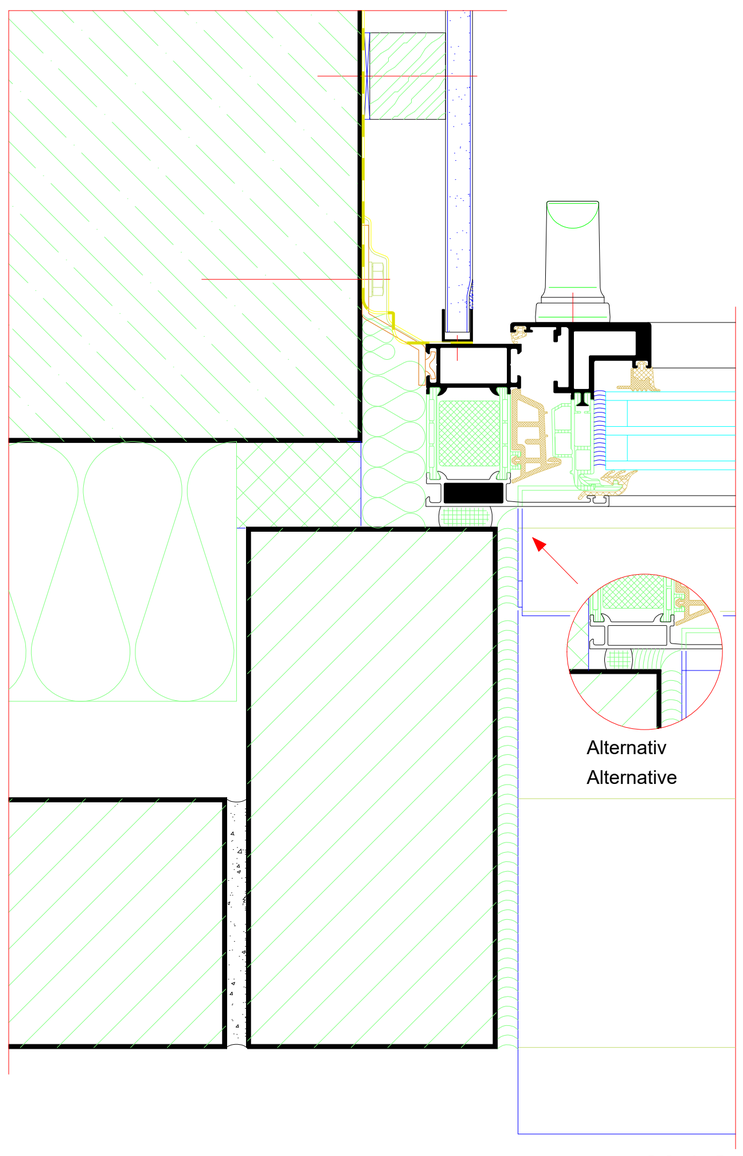

M 1:2

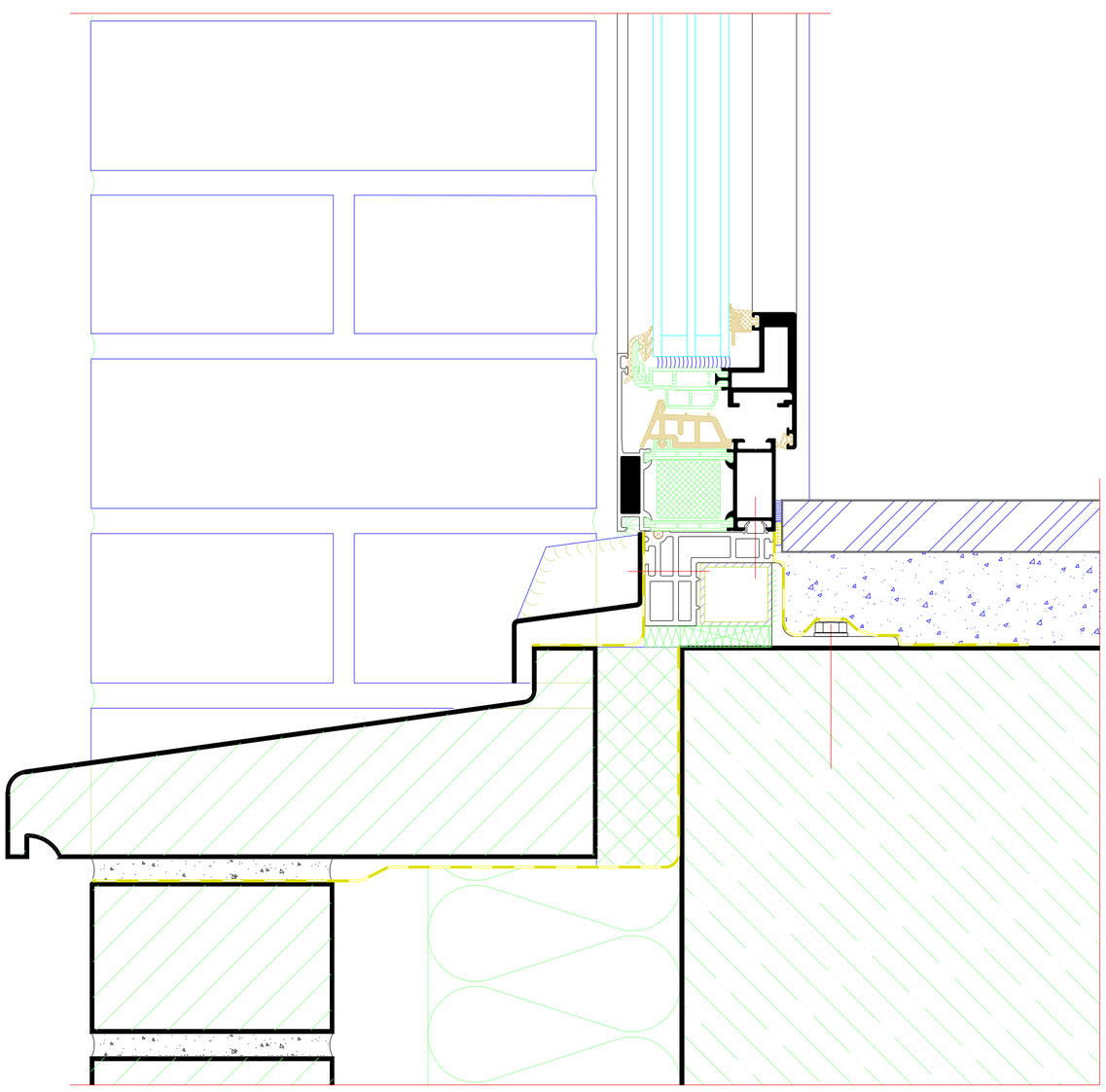

M 1:2

Unterer Anschluss
Bottom attachment

BENEDICT + RIVA

-	-	-	-	-
INDEX INDEX	DATUM DATE	ÄNDERUNG CHANGE	GEZEICHNET DESIGNED BY	GEPRÜFT CHECKED BY

PLANINHALT / PLAN CONTENT
Riva Baukörperanschlüsse
Riva Attachments to building structure

DATUM / DATE

PROJEKT / PROJECT
Fenster RIVA AWS 75 BS.SI+ Innen öffnend
Window RIVA AWS 75 BS.SI+ inward opening

PROJEKT NR. / PROJECT NR.

BAUHERR / CLIENT
-

PLANVERFASSER / PLANNER
BENEDICT + RIVA
BENEDICT + RIVA GmbH
Rödelstrasse 13
04229 Leipzig, Germany

ANSPRECHPARTNER / CONTACT PERSON: Matthias Anderle

PLANART PLANNING TYPE	STATUS STATUS	PLANFORMAT FORMAT	MAßSTAB SCALE	GEZEICHNET DESIGNED BY	GEPRÜFT CHECKED BY
-	-	DIN A1	-	B.J.Ni	M.A.

PLANNUMMER / DOCUMENT NUMBER
-