Beweglicher Sonennschutz mit Antrieb im Pfosten

Active solar shading with drive in the mullion

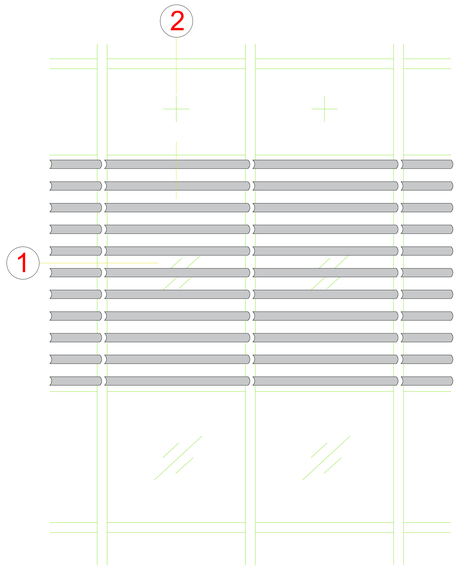

Technische Informationen

Technical information

Prüfungen und Normen Tests and standards	
Erreichbarer Fc -Wert * Attainable Fc value *	0,25
Maximale Fläche Maximum area	Nach Statik As per structural requirements
Lamellenstellung/-neigung Louvre blade position/angle	360°, stufenlos 360°, infinitely variable
Max. anzutreibende Lamellenfläche und max. Hubkraft Max. louvre blade surface for drive and max. lifting capacity	(auf Anfrage) (on request)
Stromversorgung Power supply	230 V / 50 Hz, 24 V DC 230 V / 50 Hz, 24 V DC
Material Material	Aluminium Aluminium
Einsetzbarkeit Usability	Horizontal und vertikal Horizontal and vertical
Funktion Function	Sonnenschutz, Sichtschutz und Blendschutz Solar shading, screening and anti-glare protection
Flexibilität Flexibility	Unterschiedliche Lamellenbreiten Different louvre blade widths
Gestaltungsmöglichkeiten Design options	Form und Farbe (Nasslack, Pulver, Eloxal) Shape and colour (wet paint, powder, anodised)
Windabhängigkeit Dependence on wind	unabhängig Wind-resistant

ALB (Aluminium Louvre Blades)

* Nach DIN 4108-02 : 2013-02, Tabelle 7

* In accordance with DIN 4108-02 : 2013-02, table 7

** Die Angaben beschreiben die Bestwerte des Gesamtsystems.
Die Eigenschaften einer jeweils gewählten Ausführungsvariante oder Elementkombination sind im Einzelfall anhand der ausführlichen Prüfdokumentation zu bestimmen.

** The information describes the optimum values of the entire system.
The properties of a selected design option or unit combination have to be determined individually based on the comprehensive test documentation.

BENEDICT + RIVA

INDEX INDEX	DATUM DATE	ÄNDERUNG CHANGE	GEZEICHNET DESIGNED BY	GEPRÜFT CHECKED BY

PLAN-INHALT / PLAN CONTENT: Elementbeispiele / Unit examples — DATUM / DATE

PROJEKT / PROJECT: Sonnenschutzsystem RIVA ALB Aktiv verdeckt / Sun Shading System RIVA ALB active concealed — PROJEKT NR. / PROJECT NR.

BAUHERR / CLIENT: -

PLANERFASSER / PLANNER:

BENEDICT + RIVA — BENEDICT + RIVA GmbH, Rötzelstrasse 13, D-04328 Leipzig, Germany

ANSPRECHPARTNER / CONTACT PERSON: Matthias Anderle

PLANART PLANNING TYPE	STATUS STATUS	PLANFORMAT PAPER SIZE DIN A0	MASSTAB SCALE	GEZEICHNET DESIGNED BY BLW	GEPRÜFT CHECKED BY SLA

PLANNUMMER / DOCUMENT NUMBER: -

Beweglicher Sonennschutz mit Antrieb im Pfosten
Active sun shading with drive in the mullion

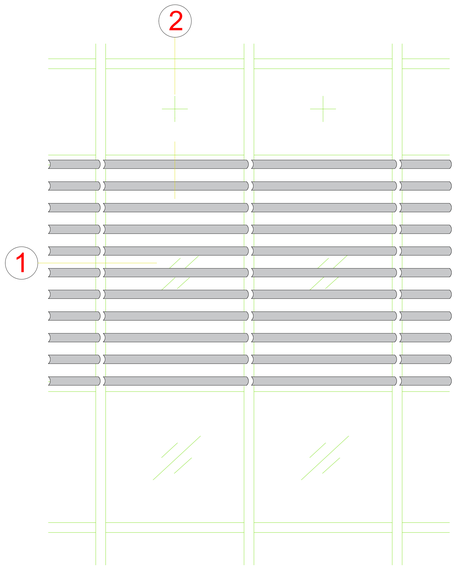

1 Horizontalschnitt
Horizontal section detail

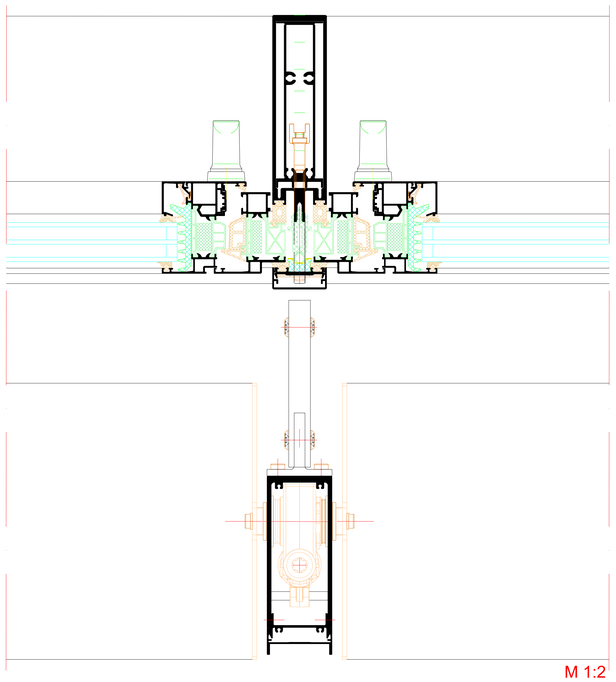

M 1:2

2 Vertikalschnitt
Vertical section detail

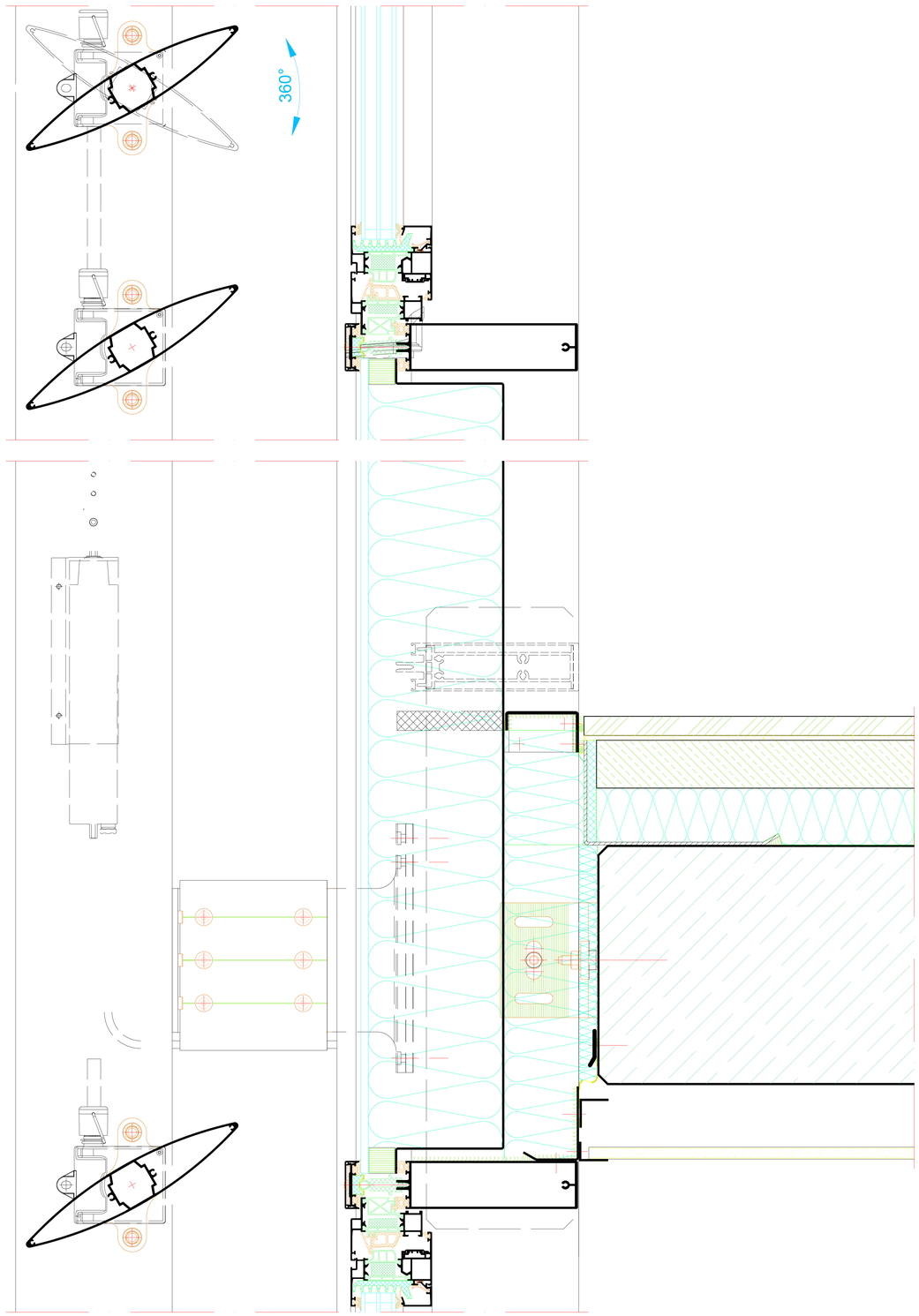

M 1:2

BENEDICT + RIVA

INDEX INDEX	DATUM DATE	UNDERLAG CHANGE	GEZECHNET DRAWN BY	GEPRUFT CHECKED BY
				DATUM DATE

PLAN CONTENT
Elementschnitte
Unit section details

PROJECT
PROJECT
Sonnenschutzsystem RIVA ALB Aktiv verdeckt
Sun Shading System RIVA ALB active concealed

PROJECT NR
PROJECT NR

OWNER
CLIENT
-

PLANVERFASSER
Planer

BENEDICT + RIVA

BENEDICT + RIVA GmbH
Messe Allee 1
04356 Leipzig, Germany

ANSPRECHPARTNER
CONTACT PERSON
Matthias Anderle

PLANART Plantype TYPE	STATUS STATUS	PLANFORMAT Format FORMAT	MASSTAB SCALE	GEZECHNET DRAWN BY	GEPRUFT CHECKED BY
		DIN A0		SLCN	SKA

PLANNUMMER
DOCUMENT NUMBER
-

ALB Hohllamelle AH

ALB hollow louvre blade AH

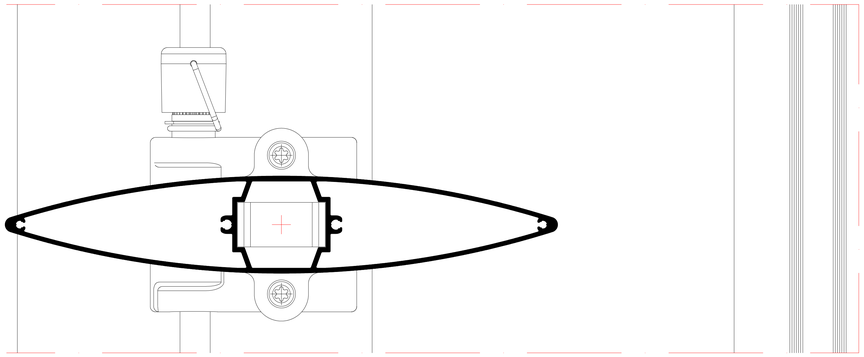

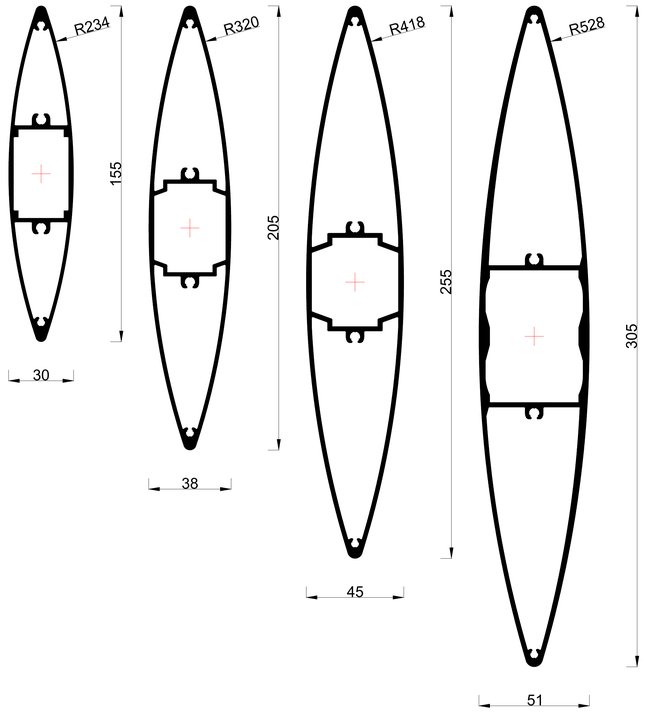

BENEDICT + RIVA

INDEX INDEX	DATUM DATE	ÄNDERUNG CHANGE	GEZEICHNET DESIGNED BY	GEPRÜFT CHECKED BY

PLANINHALT
PLANNING CONTENT

Profilsysteme
Profile systems

DATUM
DATE

PROJEKT
PROJECT

Sonnenschutzsystem RIVA ALB Aktiv verdeckt
Sun Shading System RIVA ALB active concealed

PROJEKT NR.
PROJECT NR.

BAUHERR
CLIENT

-

PLANERHAUSER
PLANNER

BENEDICT + RIVA

BENEDICT + RIVA GmbH
Röbelstrasse 12
04229 Leipzig, Germany

ANSPRECHPARTNER
CONTACT PERSON

Matthias Anderle

PLANART PLANNING TYPE	STATUS STATUS	PLANFORMAT FORMAT DIN A2	MASSSTAB SCALE -	GEZEICHNET DESIGNED BY ELYN	GEPRÜFT CHECKED BY SKA

PLANNUMMER
DOCUMENT NUMBER

-